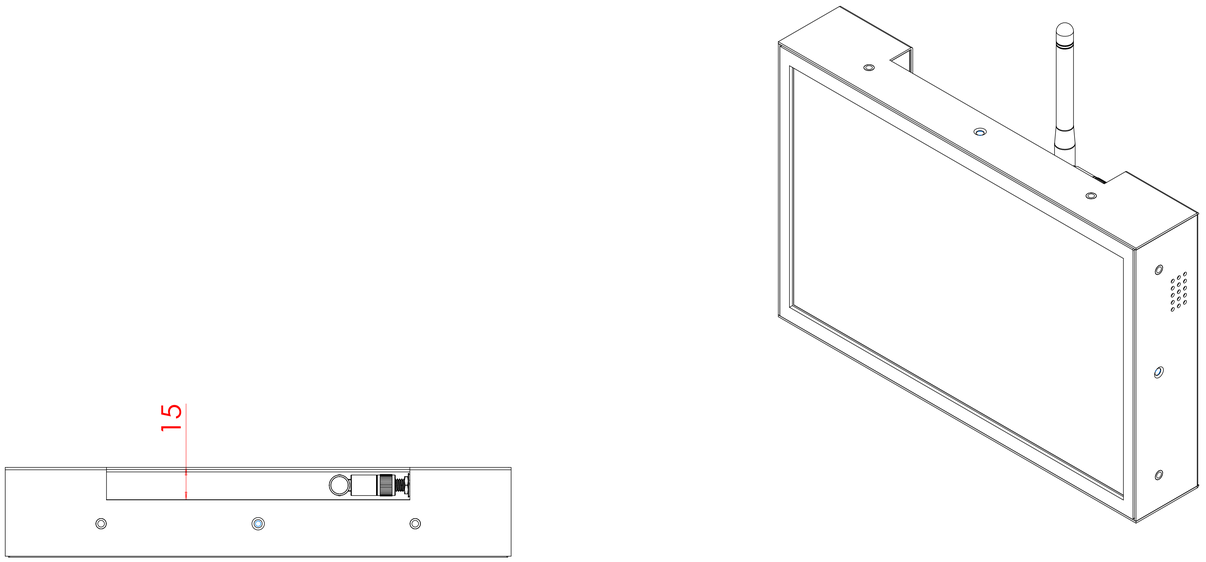

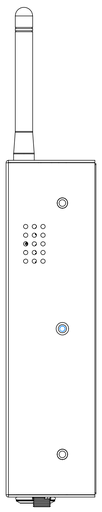

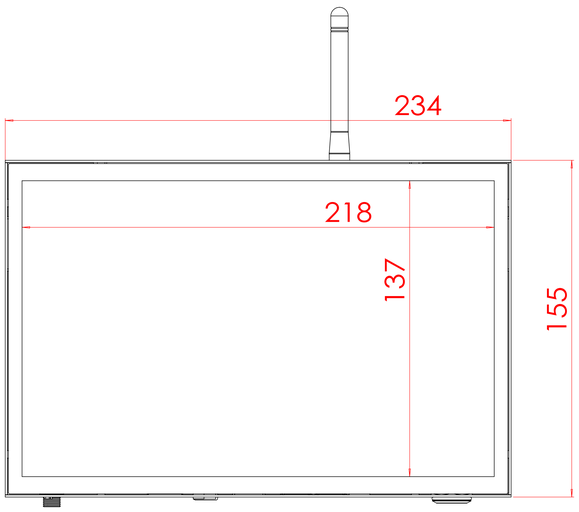

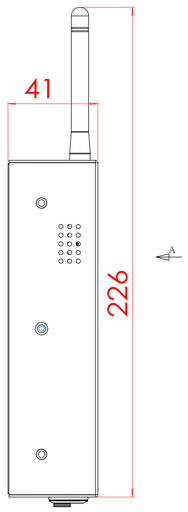

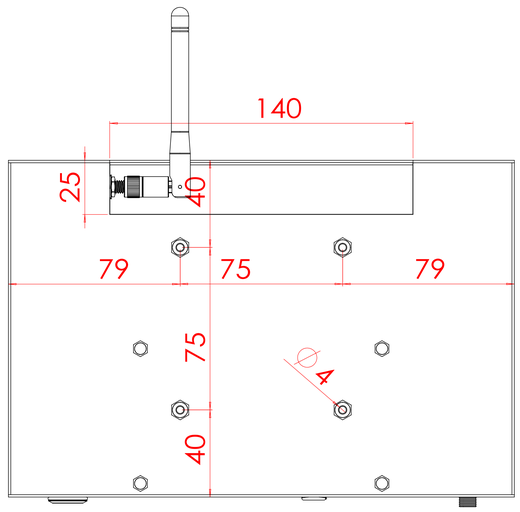

視圖 A

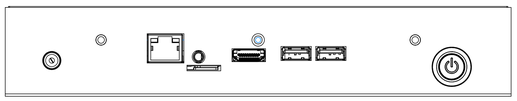

除非另有指定:
所有尺寸單位為毫米
容差範圍:
公差:
錐形:
角度:

製圖範圍:

非除毛邊
銳角角

	姓名	簽名	日期
繪製者:			
檢查者:			
批准者:			
製造			
品質:			

材料:

重量:

千電磁技工有限

修訂版

模組:

工程圖編號

組合件1

A0

比例:1:1

重量: 1 OF 1