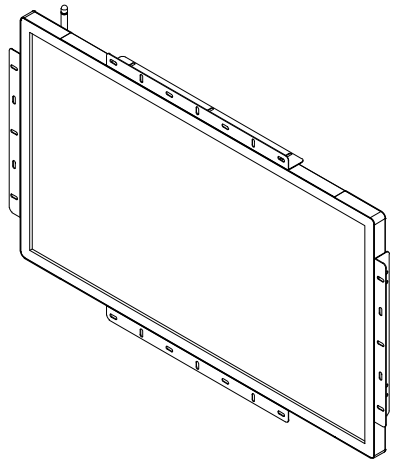

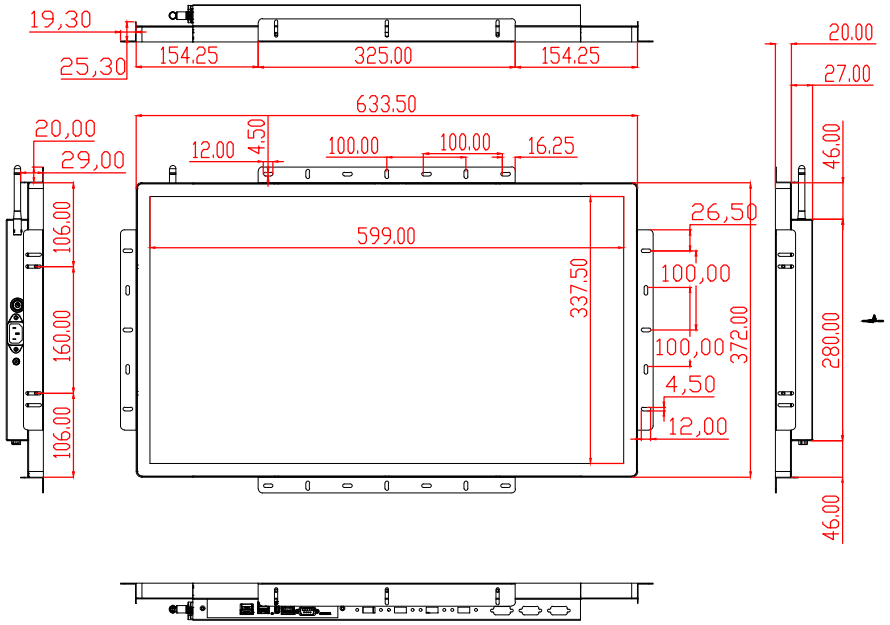
19,30
25,30
154.25
325.00
154.25
633.50
20,00
29,00
12.00
4.50
100.00
100.00
16.25
106.00
160.00
106.00
599.00
337.50
26,50
100,00
100,00
4,50
12,00
372.00
20.00
27.00
46.00
280.00
46.00

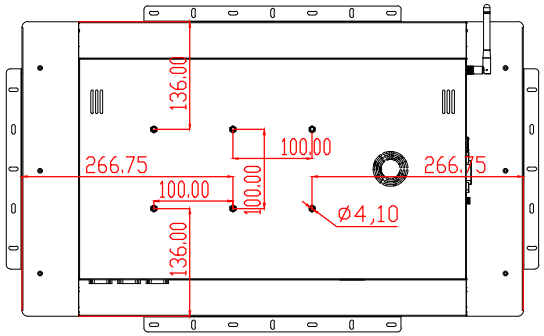
136.00
100.00
266.75
266.75
100.00
100.00
ø4,10
136.00

| | | |