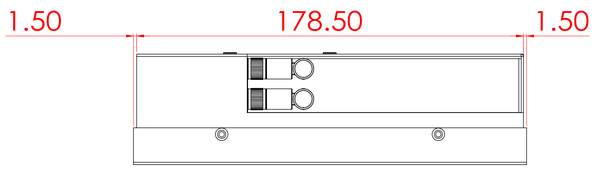

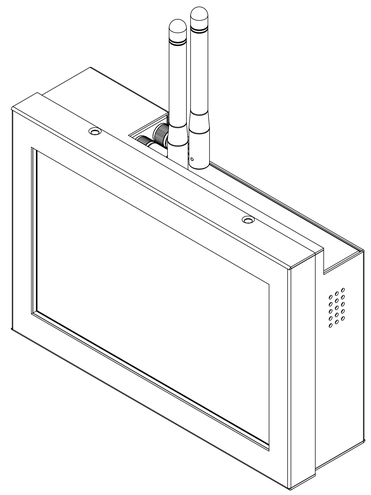

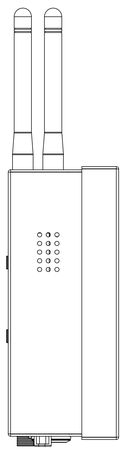

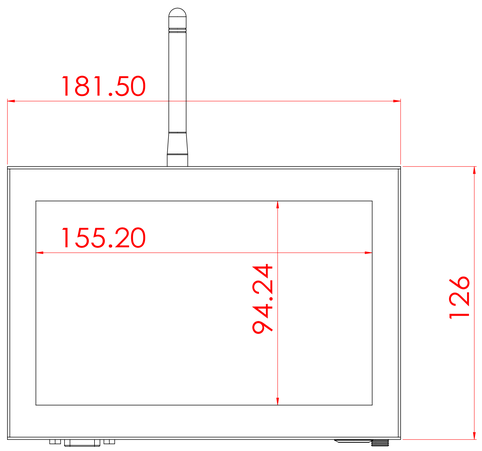

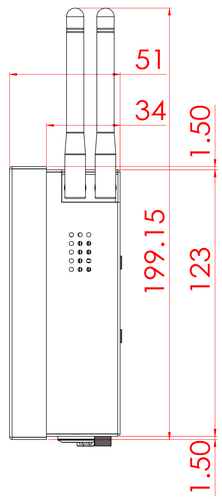

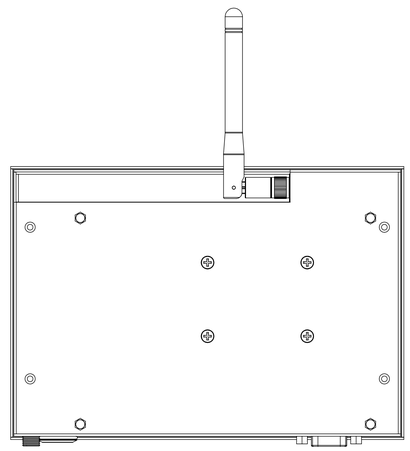

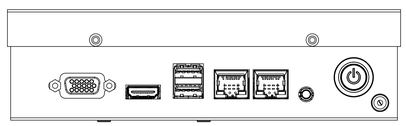

除非另有指定:
所有尺寸公差以毫米为单位
表面加工:
公差:
螺纹:
角度:

更新记录				姓名	单位	日期
日期	描述人和修正位置	版本號	繪製者	丁江勇	NTN	
			檢查者			
			核准者			
			品管			

公差处理
自由角

千智能加工有限	修訂版
模組:	

產品名稱	產品編號
NTWP070 V500E--CASE-SW070V500S000	

產量: 比例:1 張數 1 OF 1