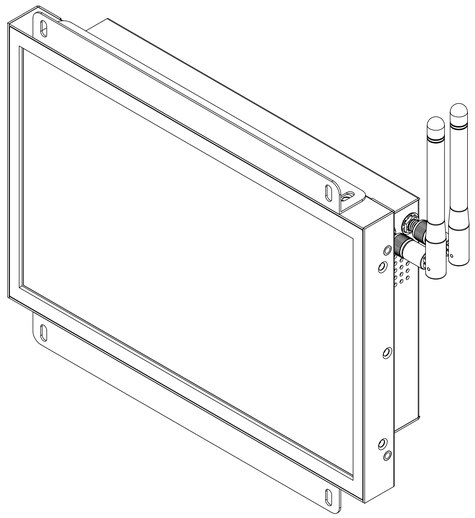

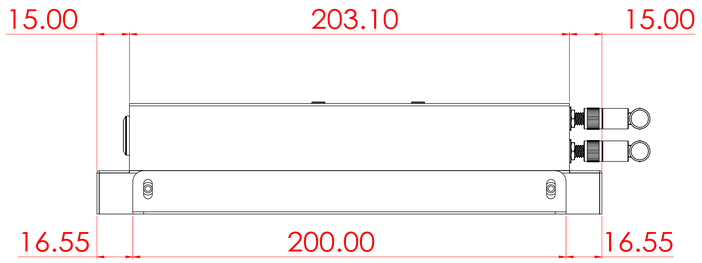

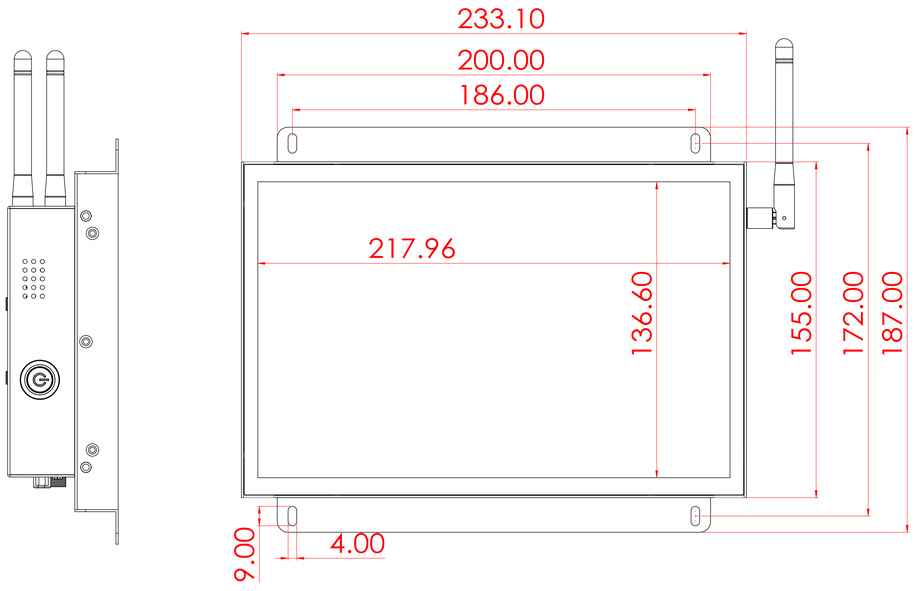

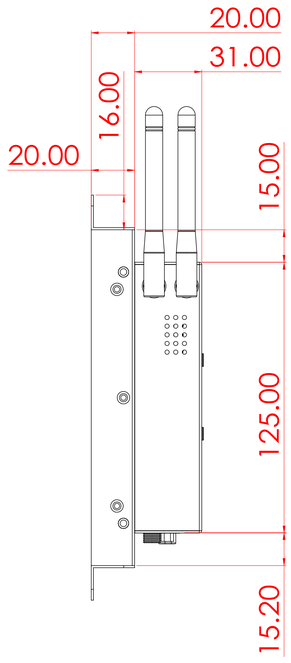

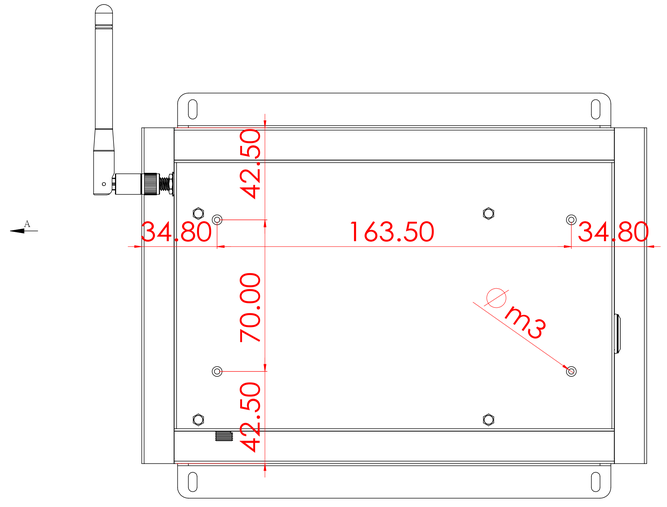

視圖 A

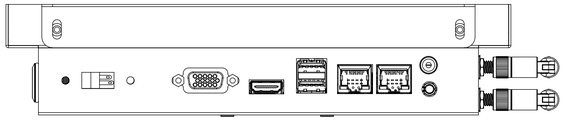

除非另有指定: 公差尺寸按以最未為準位 表面加工: 公差: 線型: 熱處:			加工處理:			品管化學 熱處理	不等級加工粗糙	修訂版
更新紀錄				姓名	簽名	日期	標題:	
日期	修改人員/修正位置	版本號	繪製者	丁文凱	KEN	2023年02月01 下午 03:36:57		
			檢查者					
			核准者					
			品管					
			材料:				工程圖編號:	
			重量:				比例1:1	重量 1 OF 1

20230209--新建--NTWP101V502