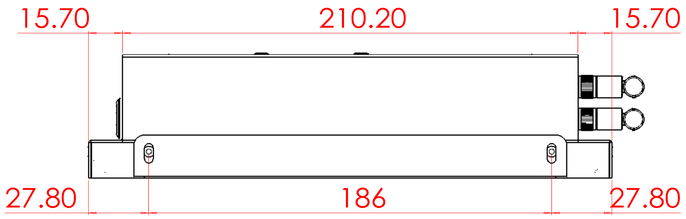


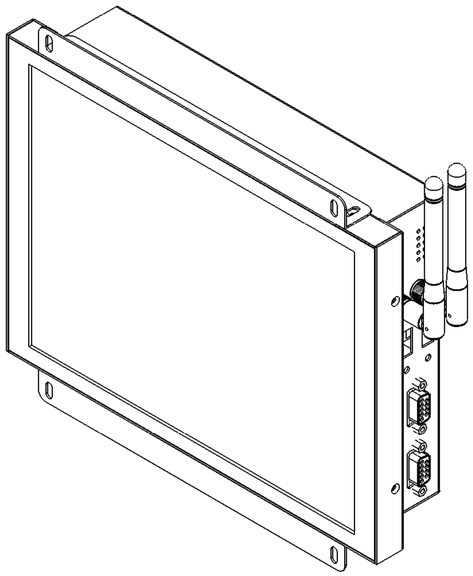

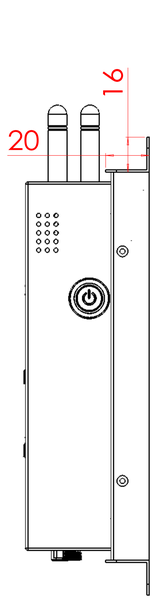


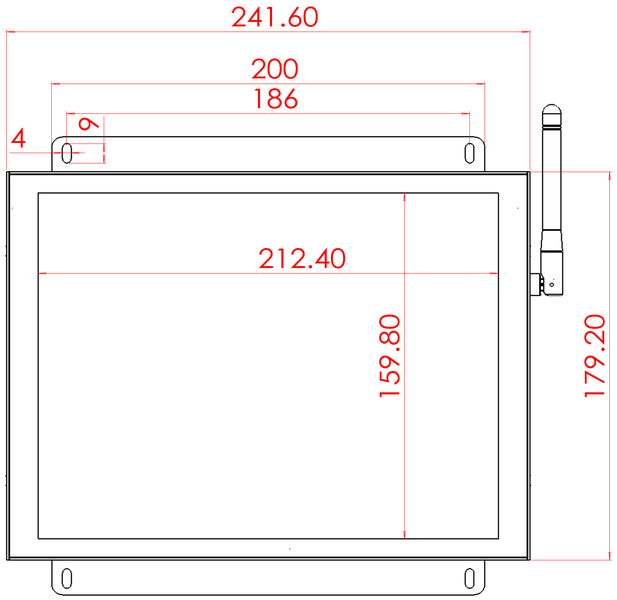


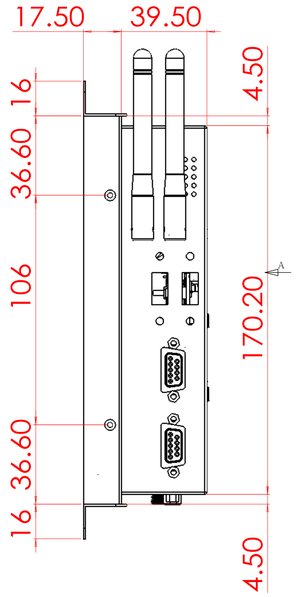


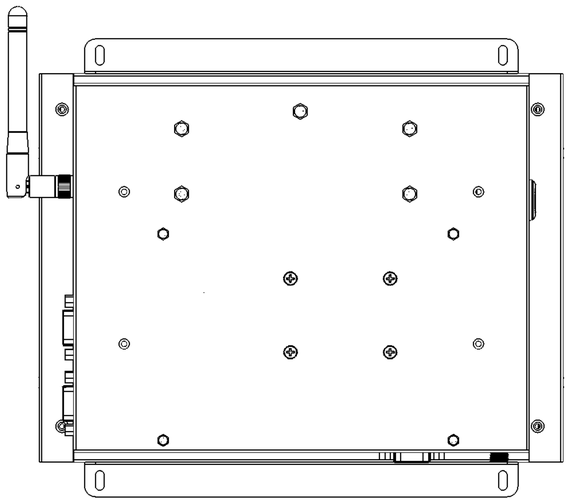

視圖 A

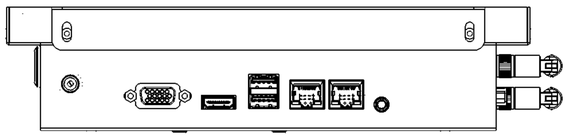

除非另有指定:
所有尺寸公差以毫米為單位
線性公差:
±.1
±.005
角度:

| 更新紀錄 | | | 姓名 | 簽名 | 日期 |
|---|---|---|---|---|---|
| 日期 | 描述人員修正位置 | 版本號 | 繪製者 | 丁文凱 | 6/24 |
| | | | 檢查者 | | |
| | | | 核准者 | | |
| | | | 品管 | | |

品名名稱
商品內

不要做出工程圖

修訂加

模組:

材料:

重量:

工程圖編號

A0

比例:1:1

圖面 1 OF 1