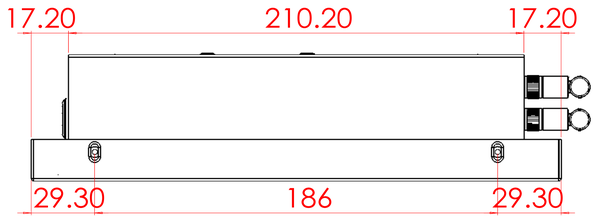

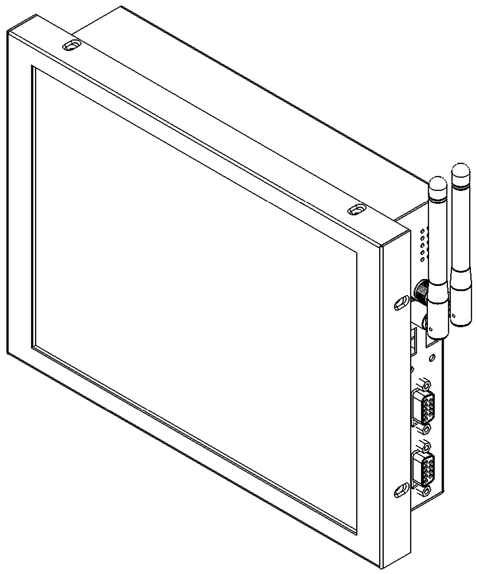

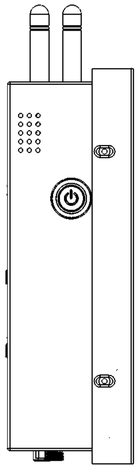

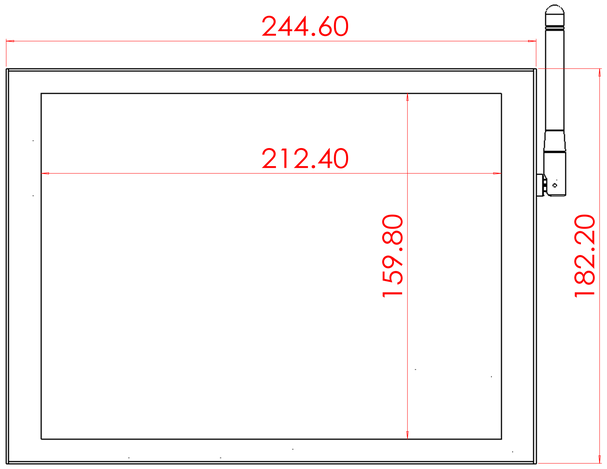

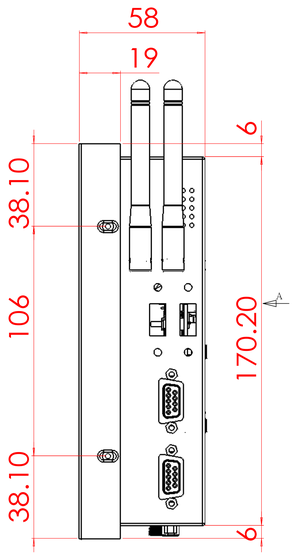

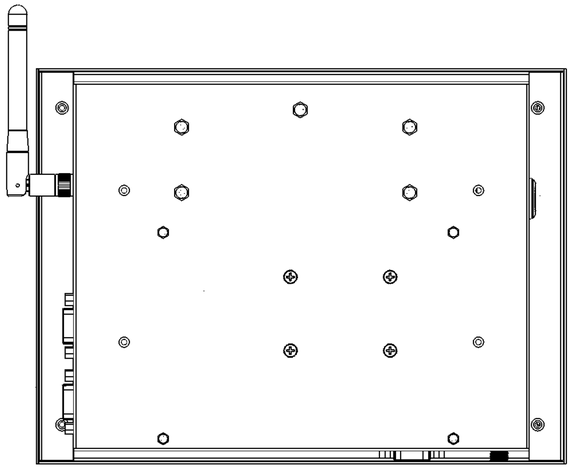

視圖 A

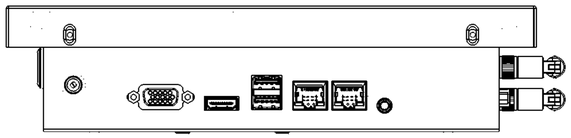

除非另有指定:
所有尺寸公差以毫米為單位
表面加工:
公差:
線性:
角度:

更新紀錄			姓名	簽名	日期
日期	描述人員修訂位置	版本號	繪製者	丁文凱	KEN
			檢查者		
			核准者		
			品管		

材料:

重量:

未標註的工程圖	修訂版
標題:	
工程圖編號:	A0
比例:1:1	張次 1 OF 1