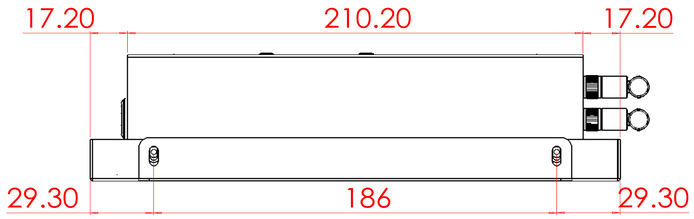

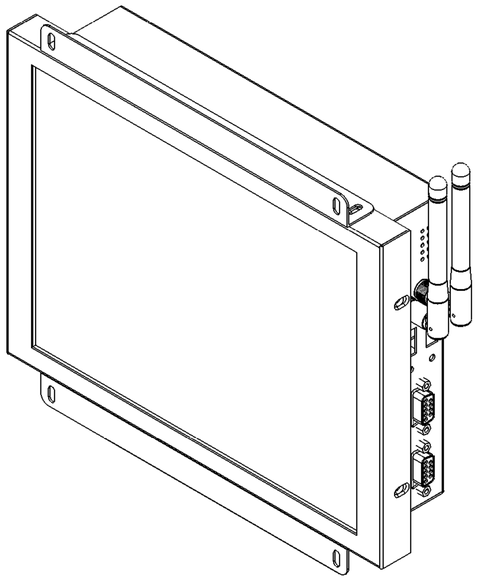

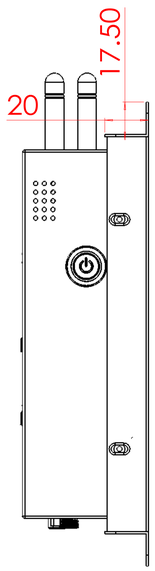

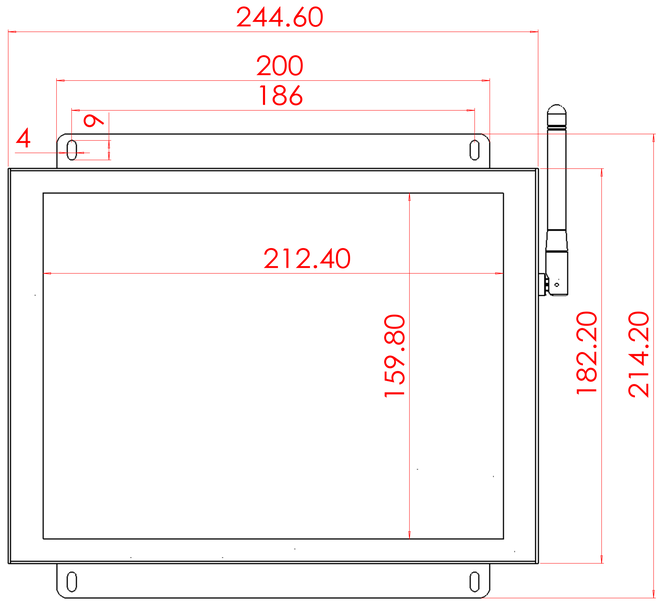

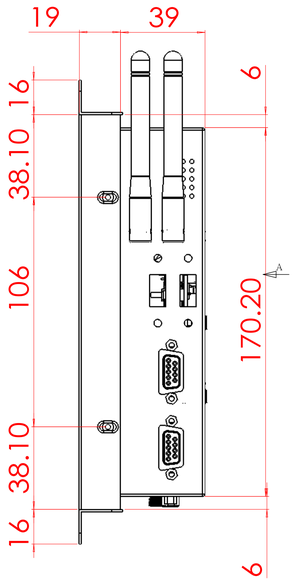

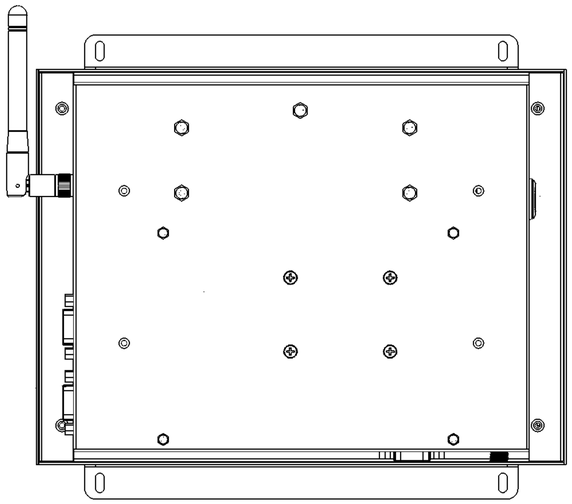

視圖 A

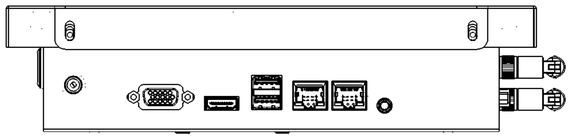

除非另有指定:
所有尺寸皆以毫米為單位
表面加工:
公差:
線性:
角度:

設計名稱
供應商

千智能加工有限

修訂版

更新紀錄				姓名	簽名	日期
日期	描述/入料修訂更新	版本號	繪製者	丁江勇	6ZN	
			檢查者			
			核准者			
			品管			

模組:

材料:

重量:

工程圖編號

A0

比例:1:1

總頁 1 OF 1