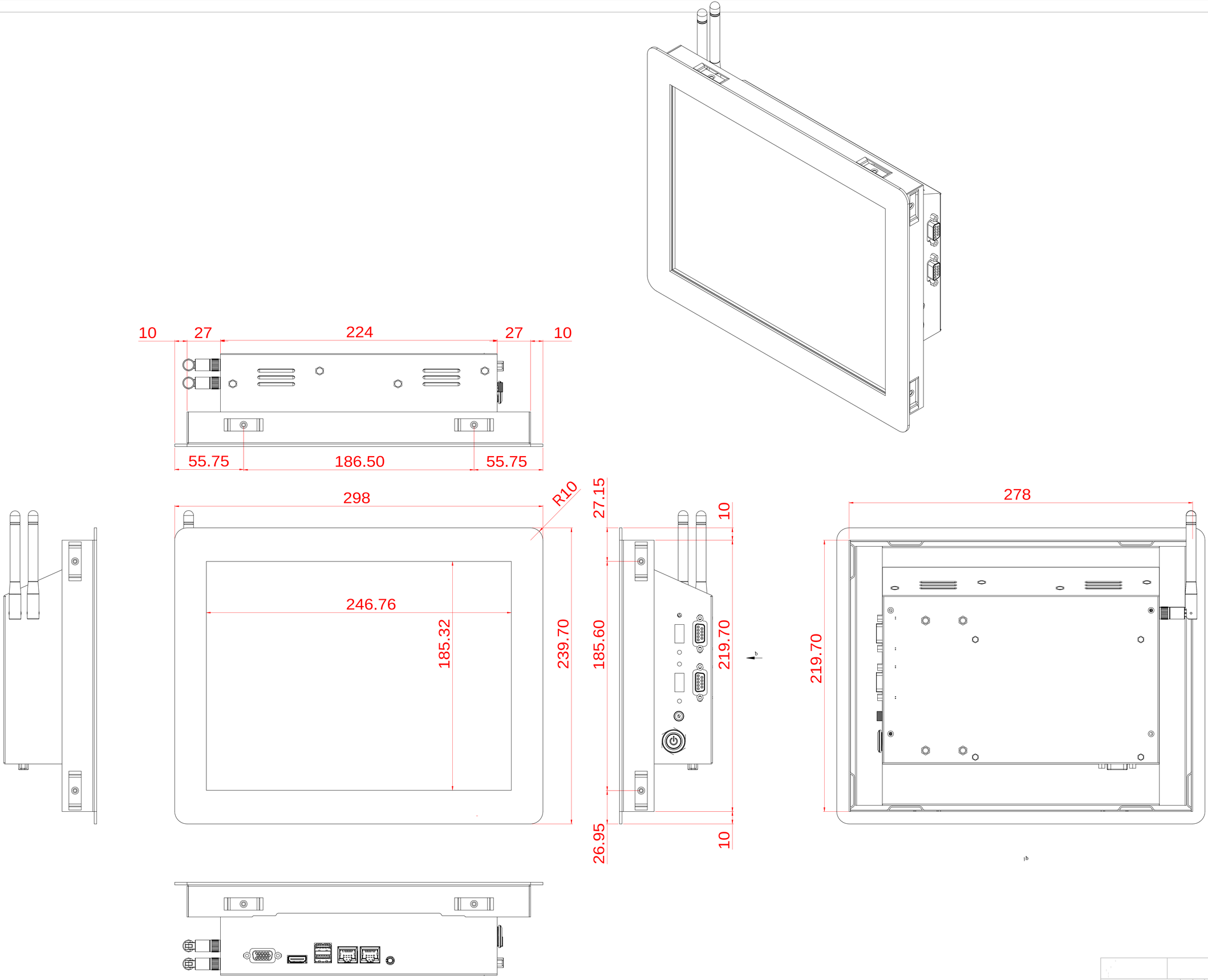
10
27
224
27
10
55.75
186.50
55.75
298
R10
246.76
185.32
239.70
27.15
185.60
26.95
10
219.70
10
278
219.70