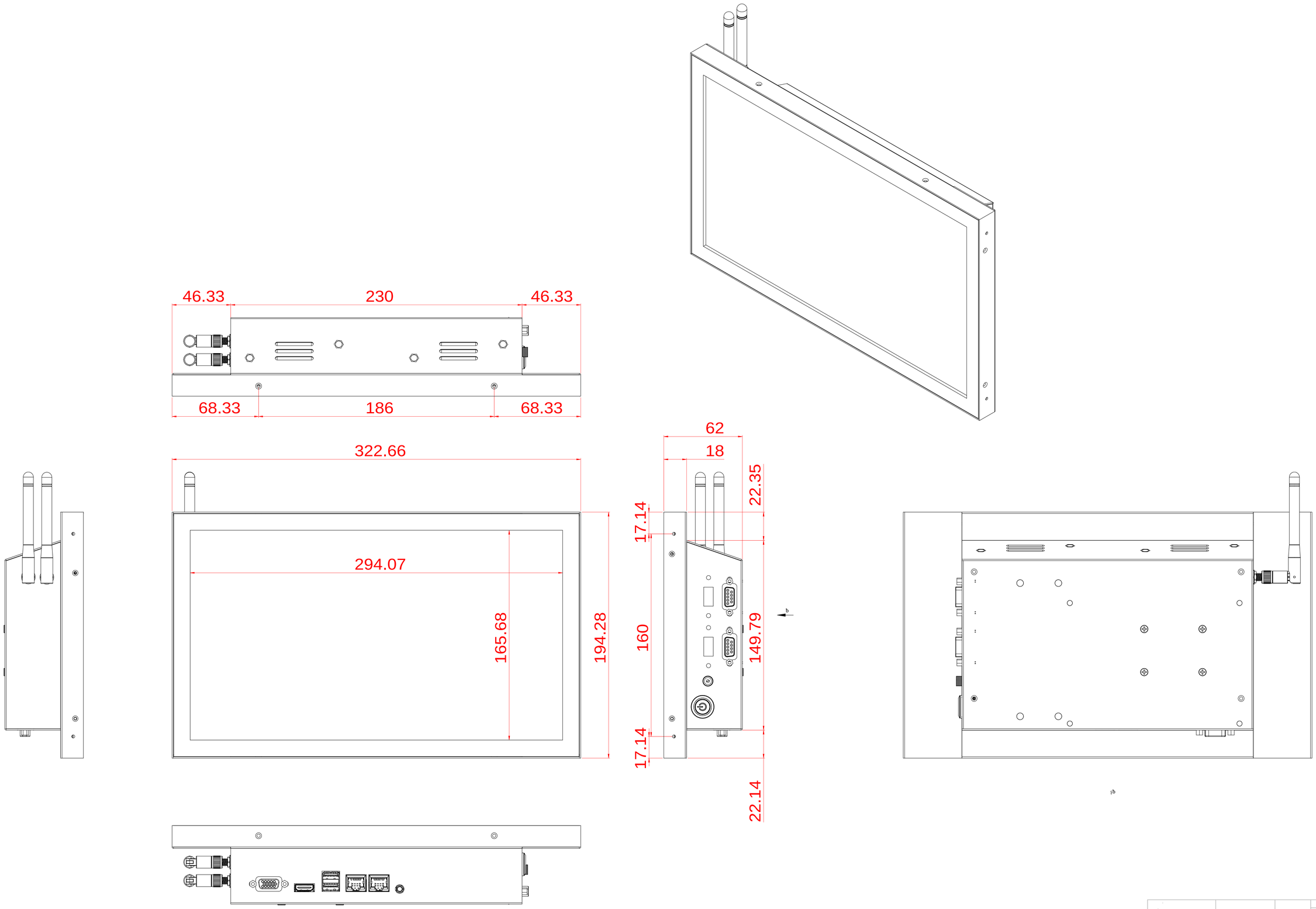

NTWP133V500E

A0