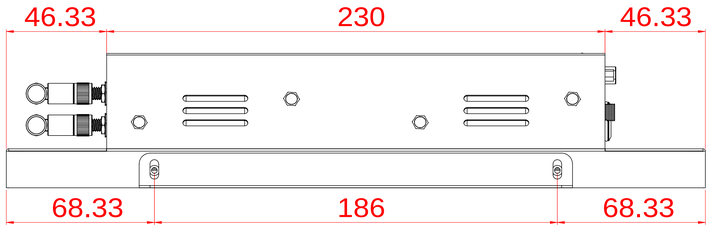

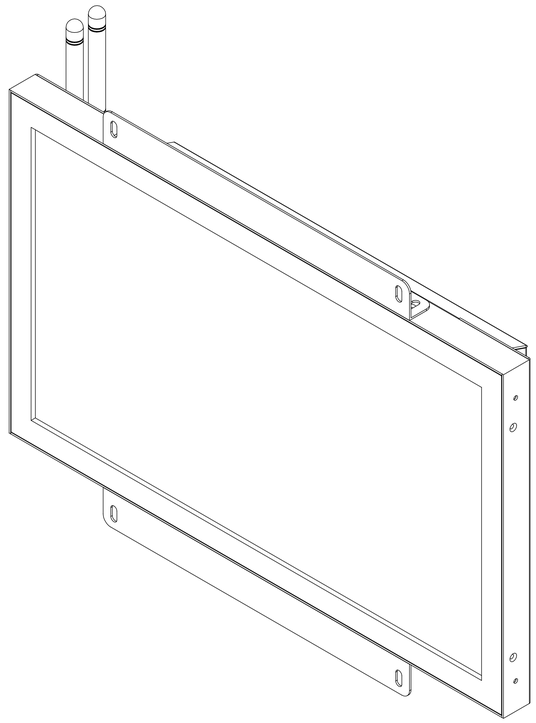

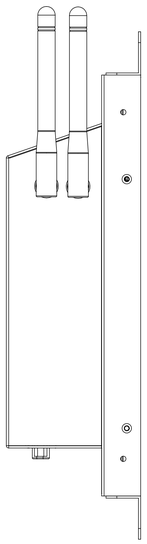

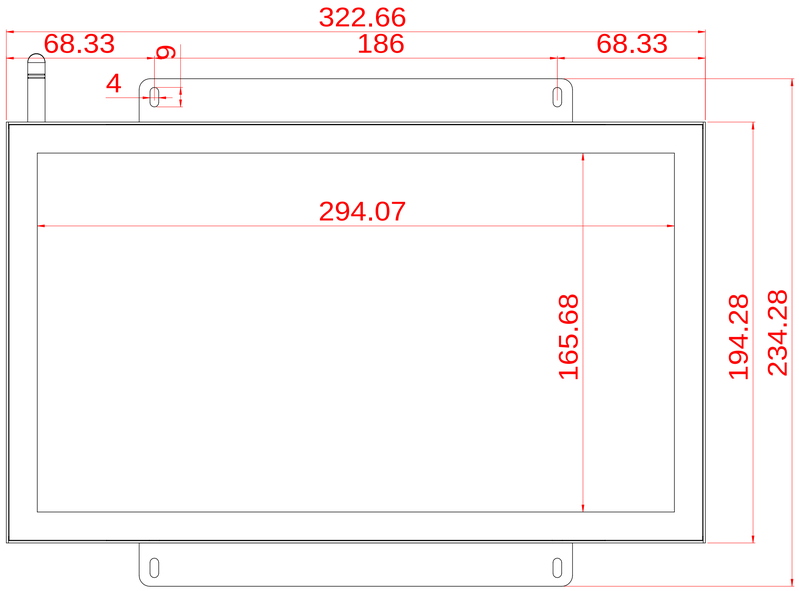

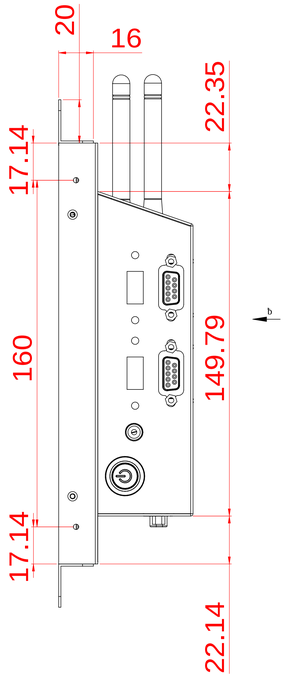

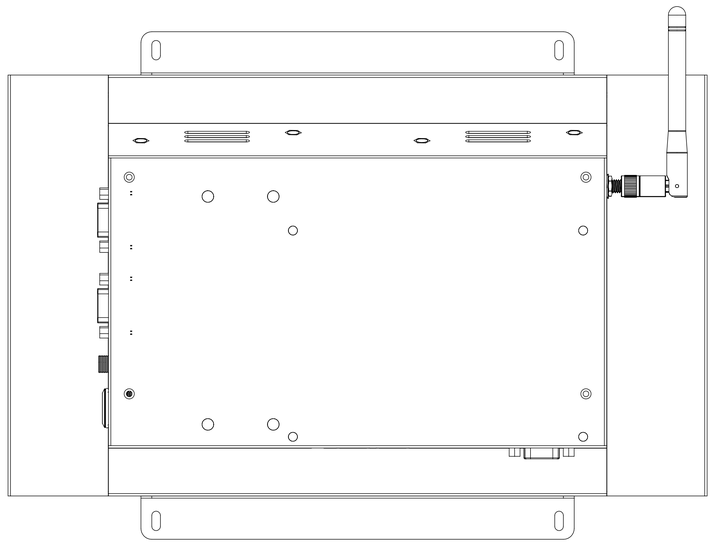

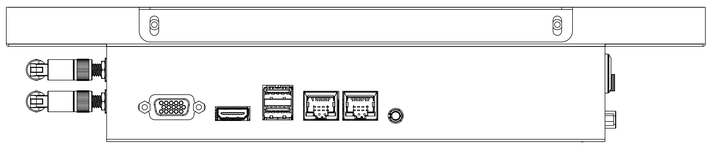

NTWP133V500E

A0