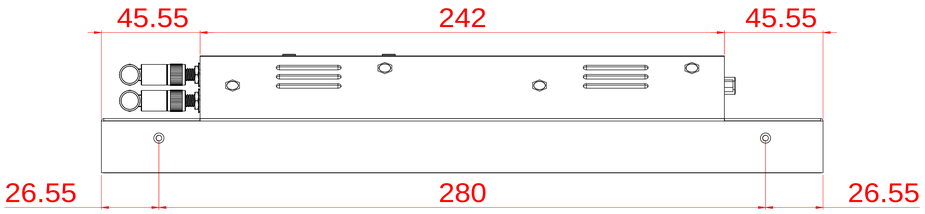

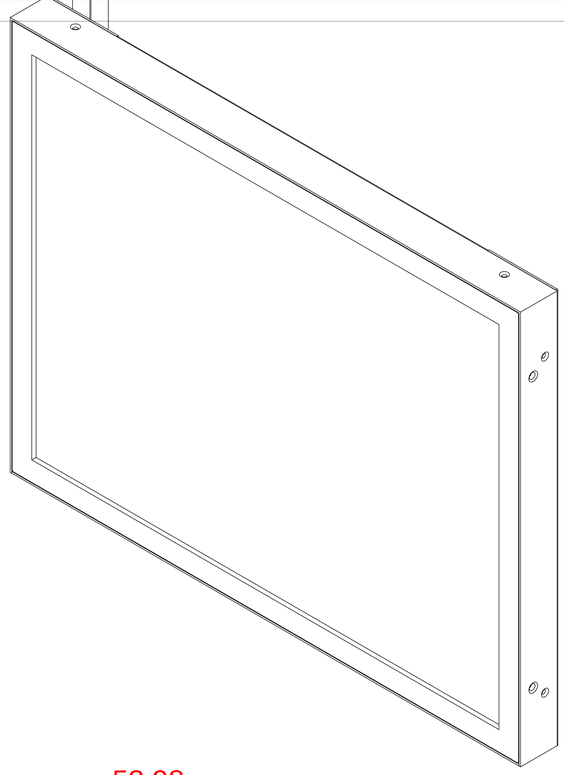

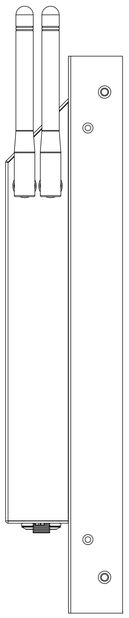

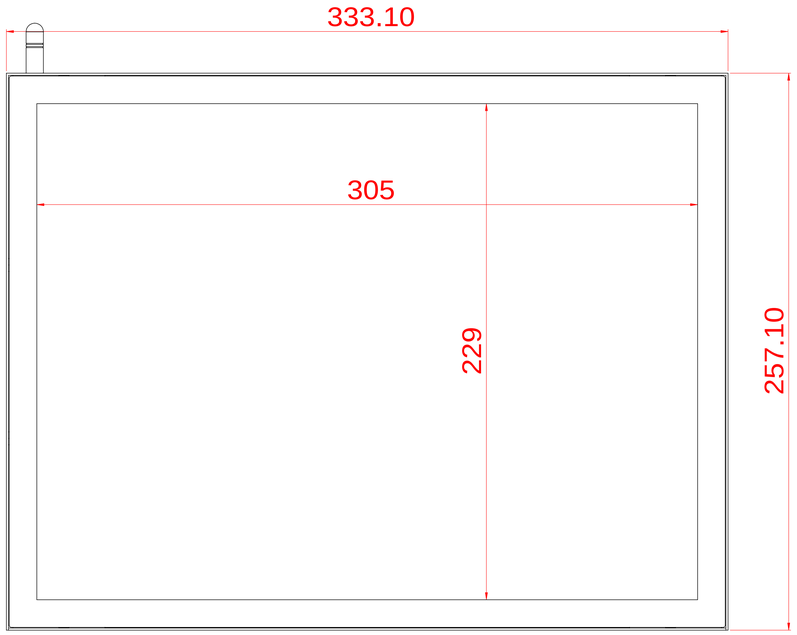

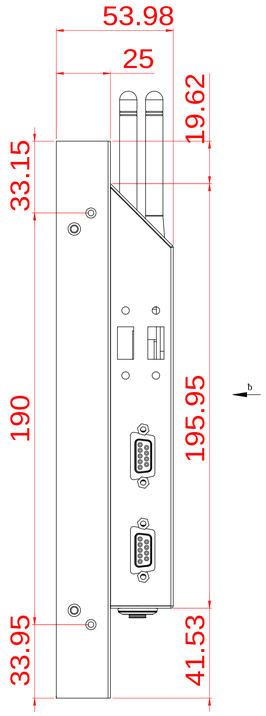

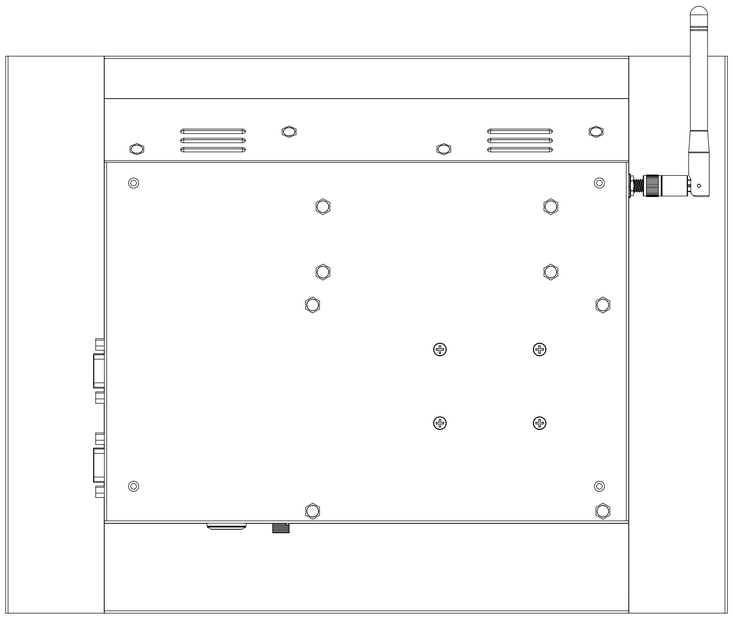

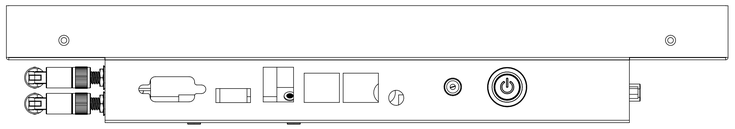

NTWP150V500E

A0