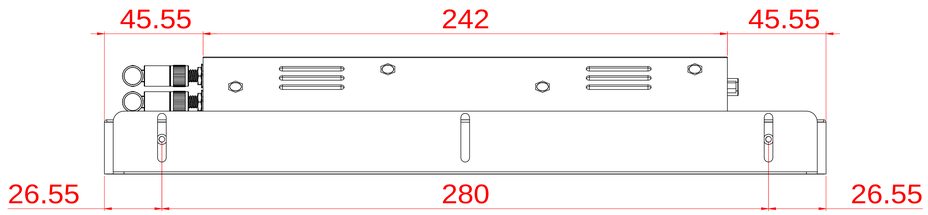

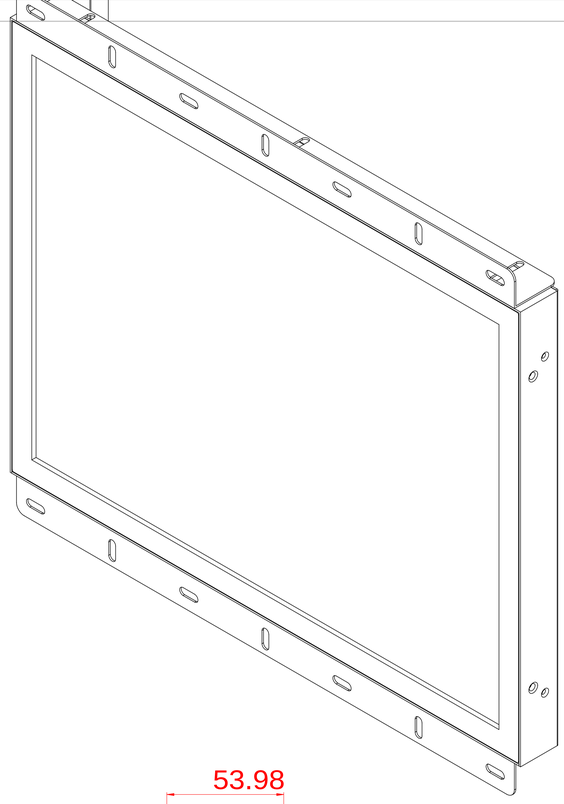

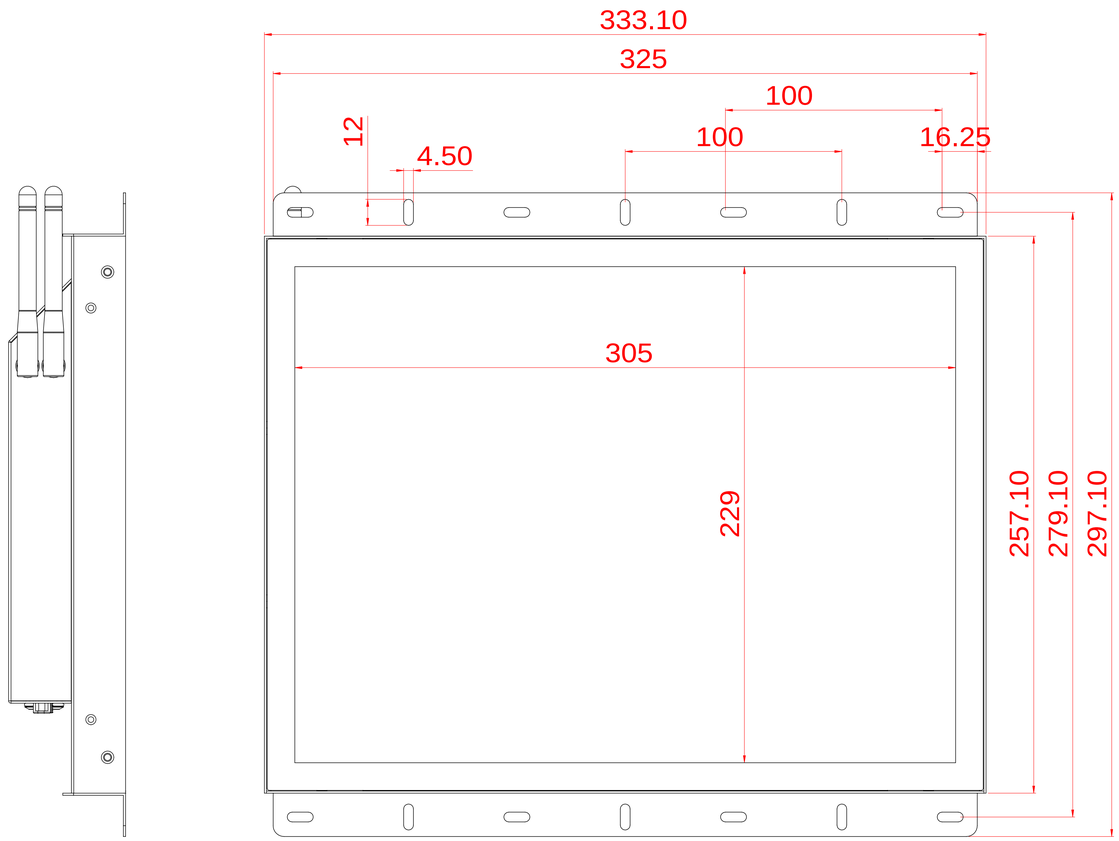

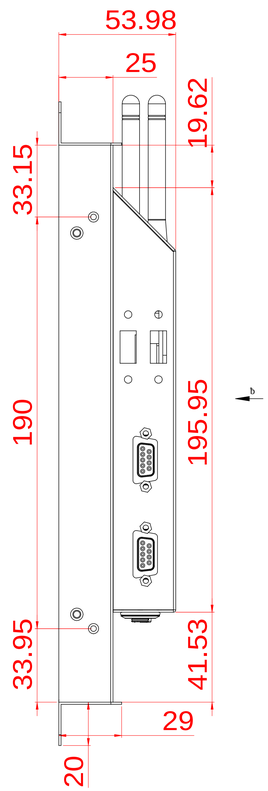

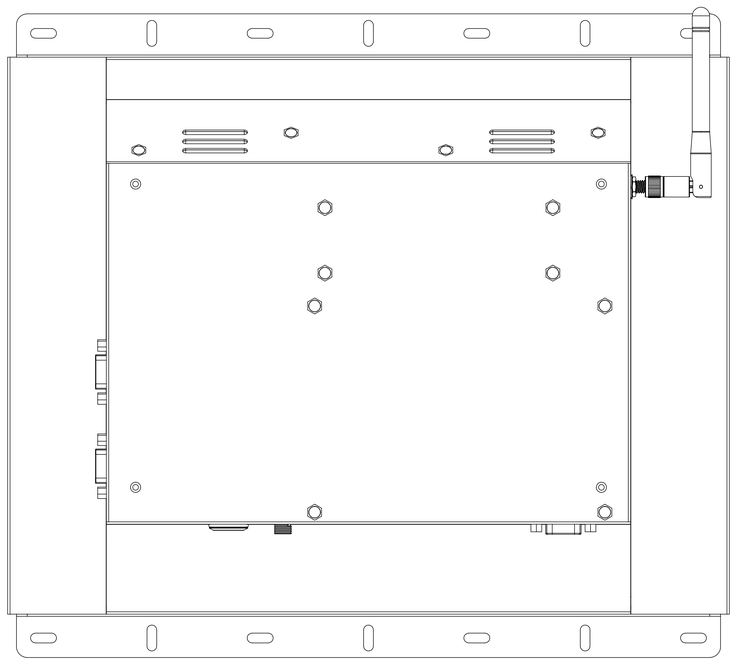

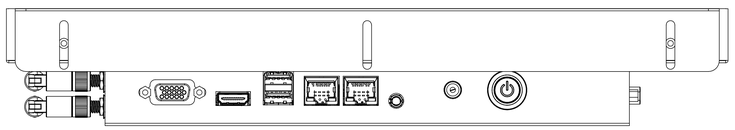

NTWP150V500E

A0