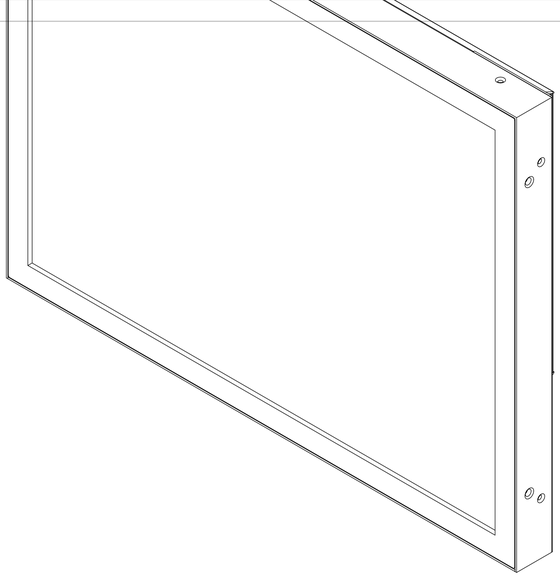

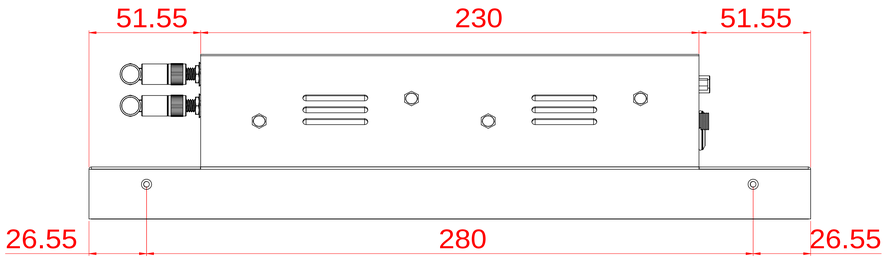
51.55
230
51.55
26.55
280
26.55

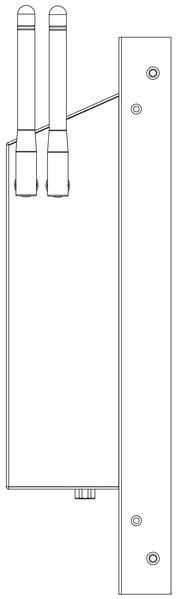

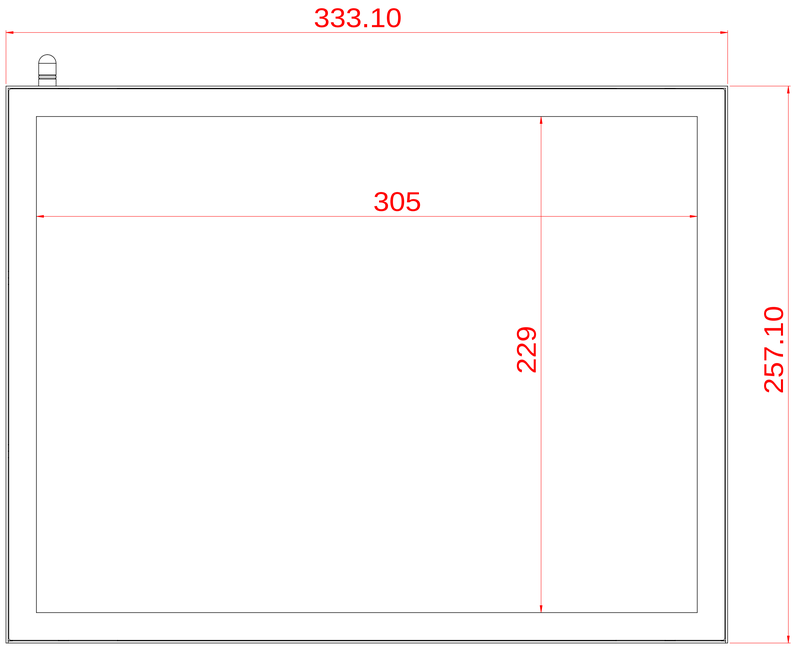
333.10
305
229
257.10

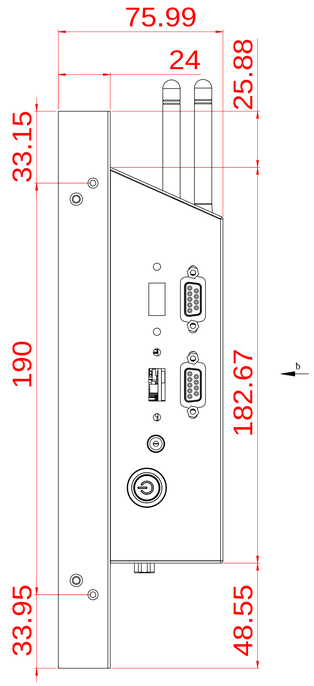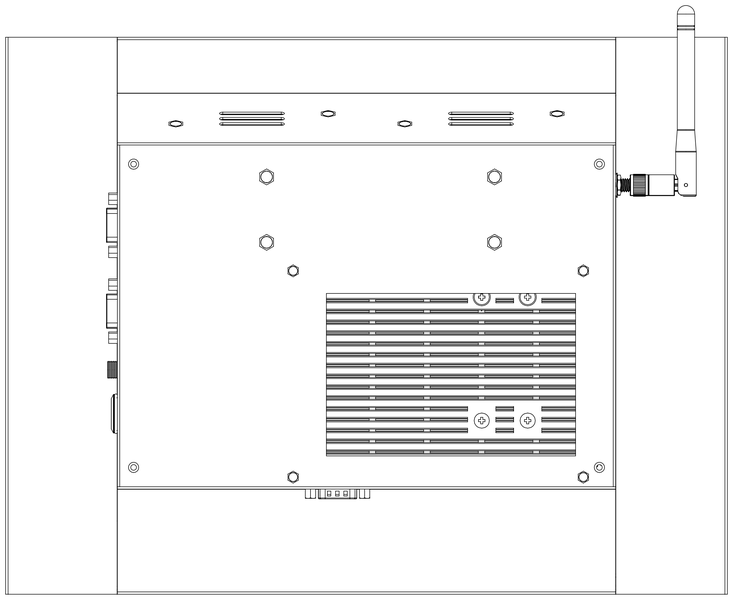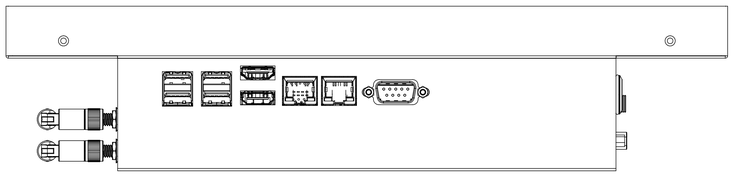
75.99
24
25.88
33.15
190
182.67
33.95
48.55