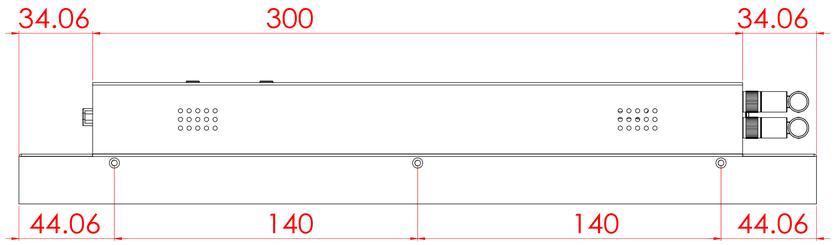

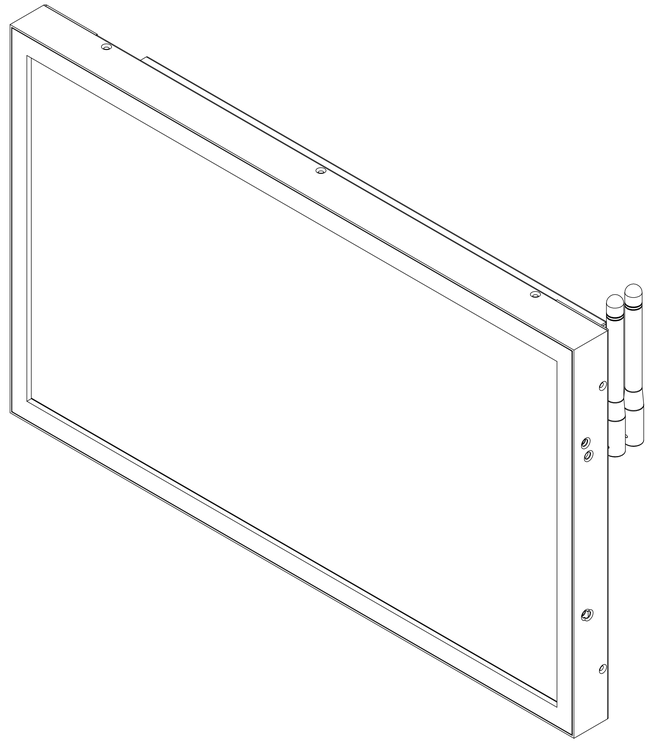

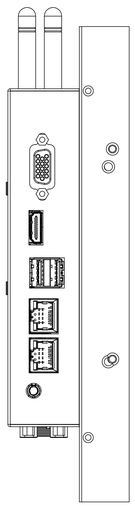

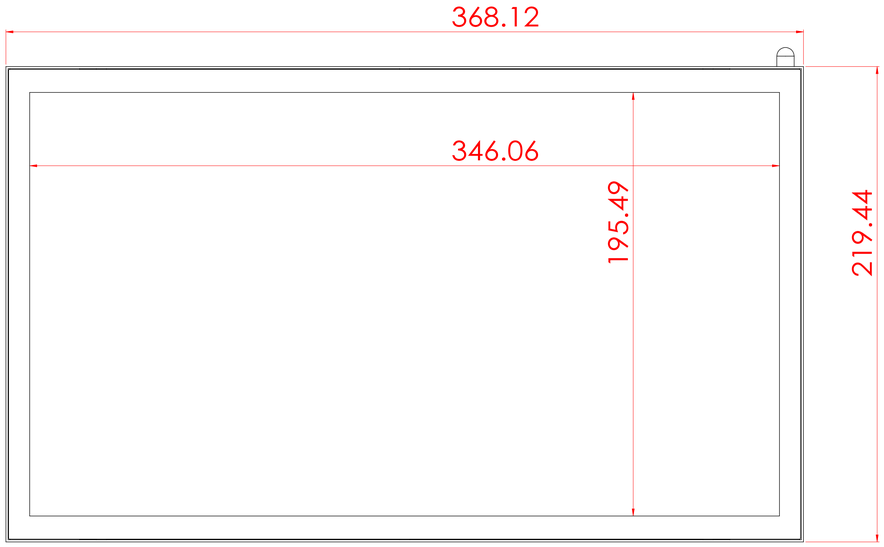

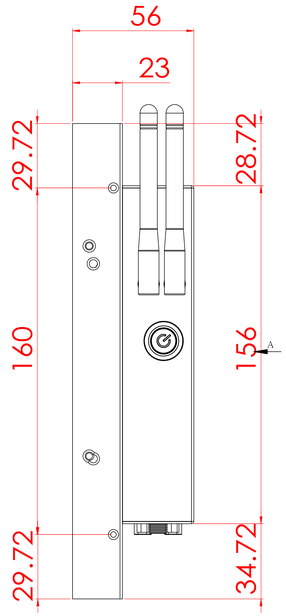

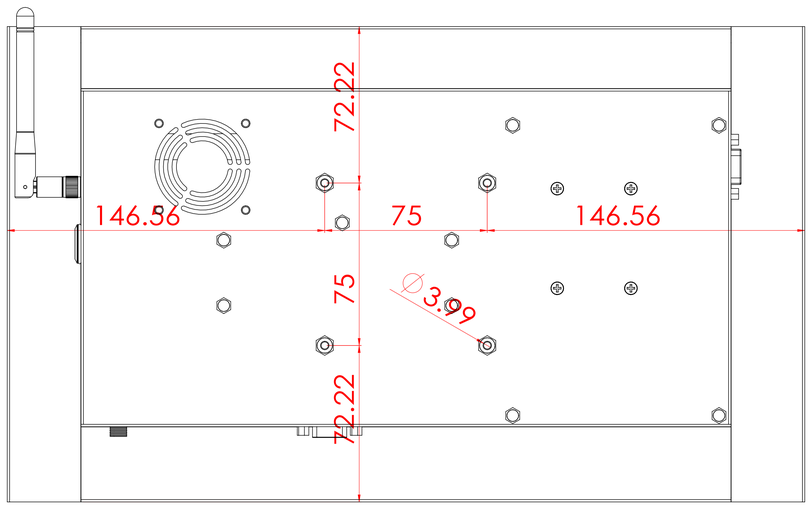

視圖 A

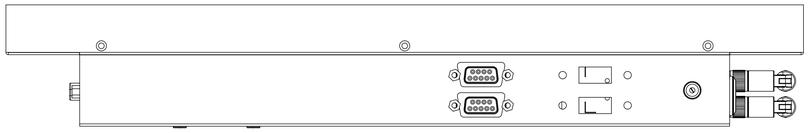

除非另有指定: 所有尺寸都以毫米為單位 表面粗糙: 公差: 線性: 角度:			除注處理:				合除毛邊 除銳角	不要縮放工程圖	修訂版
更新記錄			審核	審查		日期		模組:	
日期	插入新修訂位置	版本號	繪製者	丁文凱	6ZK	2022年11月14日 上午 11:23:00			
			檢查者						
			核准者						
			品管						
			材料:					工程圖編號	A0
			重量:					NTWP156V502E	
								比例:1:1	張次 1 OF 1