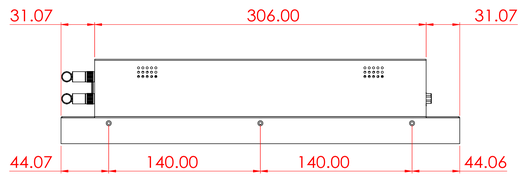

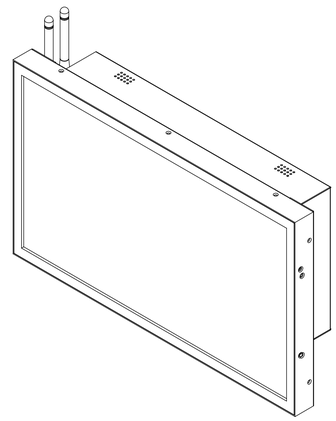

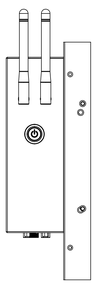

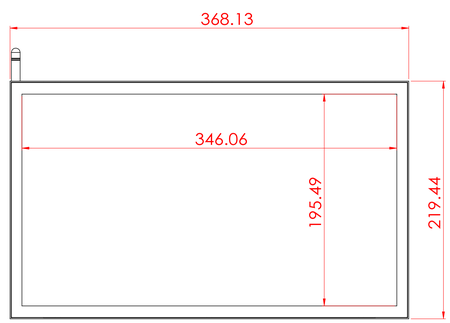

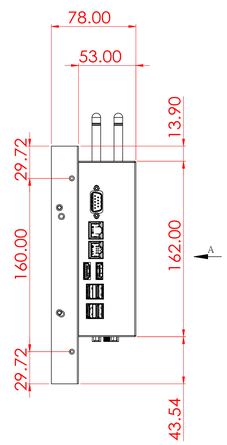

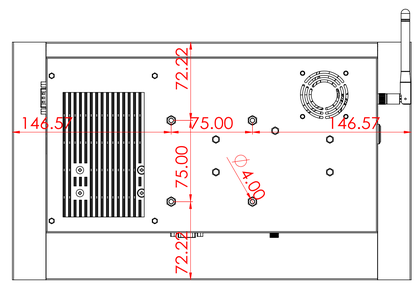

视图 A

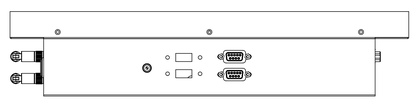

除非另有指定: 所有尺寸都以毫米为单位 公差: 角度: 线性: 外观:			写工通用				白除毛刺 倒锐角	不要做加工图纸	修订版:
更新记录				姓名	签名	日期		模板:	
日期	原因/人员/特点位置	版本号	绘图员	丁文凯	<<N	2023年2月13 下午 05:06:07			
			检查员						
			核准员						
			品管						
			材料:					工程图编号	
			重量:				比例:1:2		图纸 1 OF 1

20230206--新增--NTWP156V51