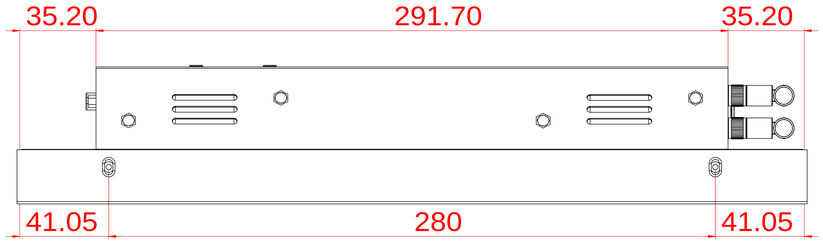

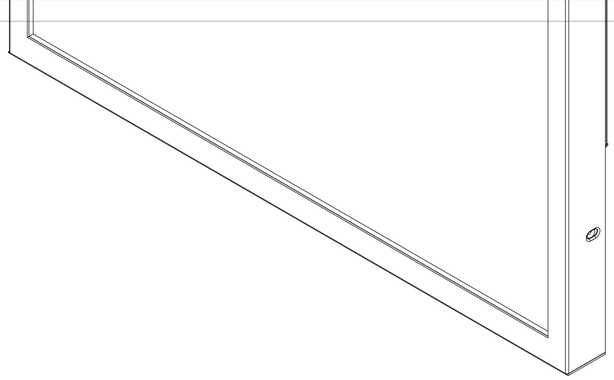

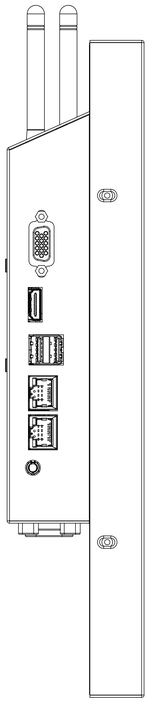

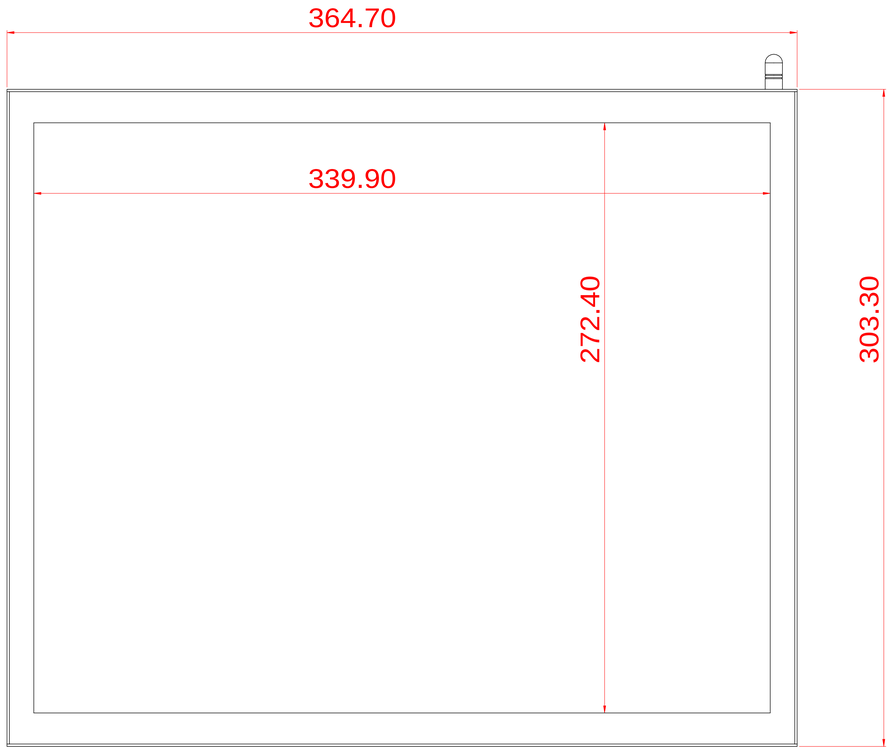

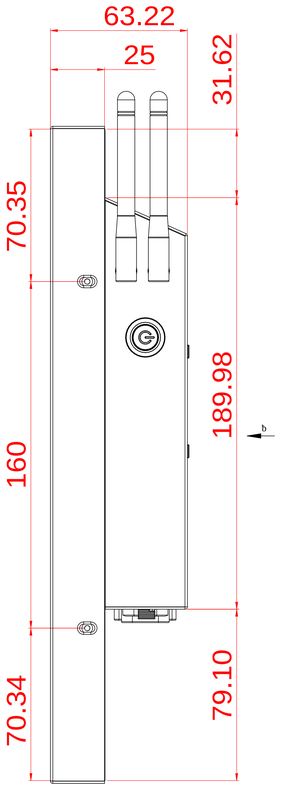

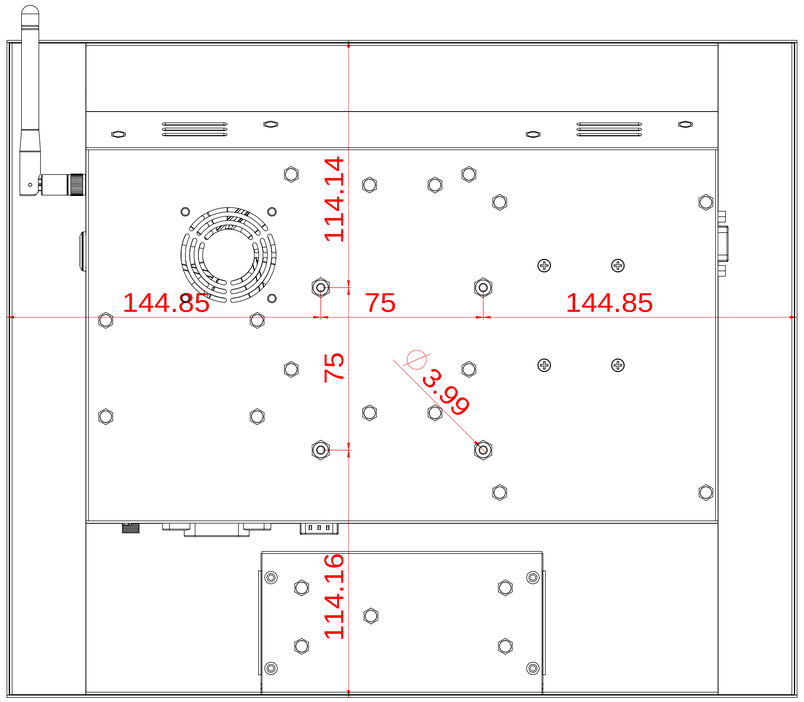

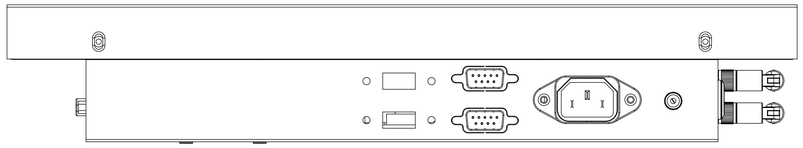

NTXX170V500

A0