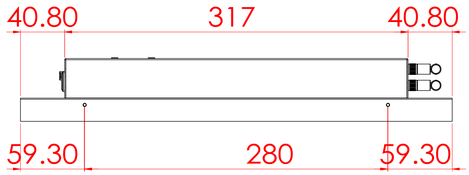

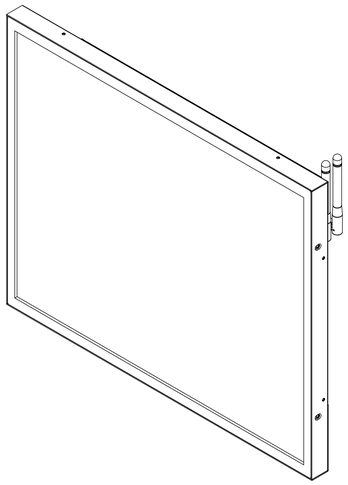

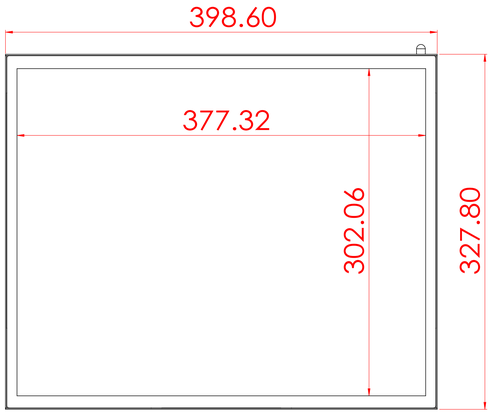

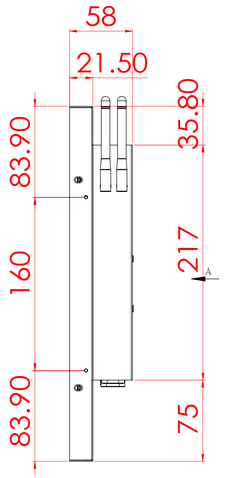

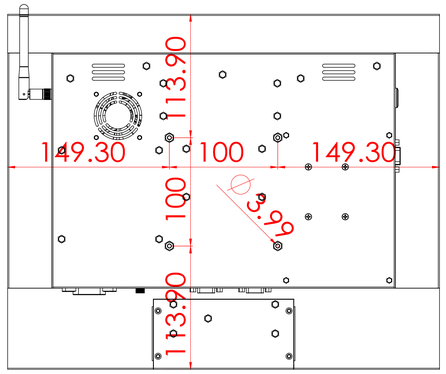

視圖 A

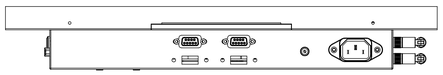

除非另有指定:
所有尺寸的公差為單位
表面加工
公差
硬性
角度

全部毛邊
倒銳角

不要輸出工程圖 | 修訂版

更新紀錄				姓名	簽名	日期
日期	提議人和修正位置	版本號	繪製者	T.T.Chi	6/24	
			檢查者			
			核准者			
			品管			

材料:

重量:

模組:

工程圖編號 NTWP190V502E | A0

比例1:2 | 張次 1 OF 1