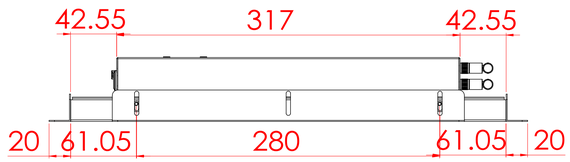

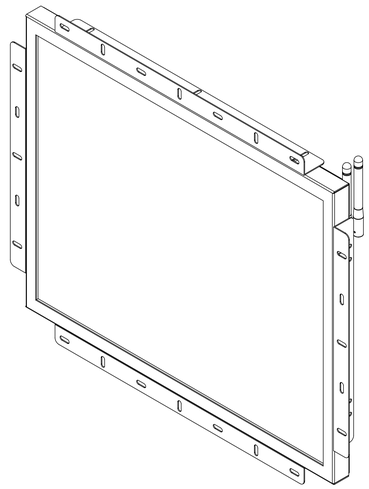

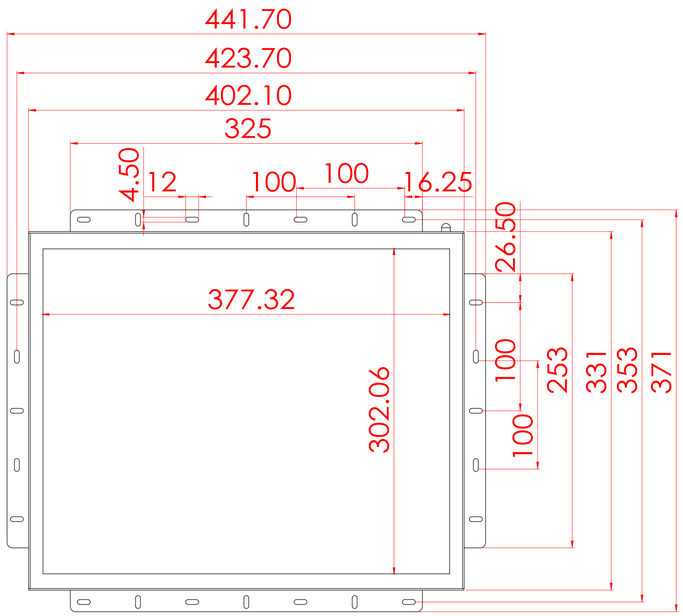

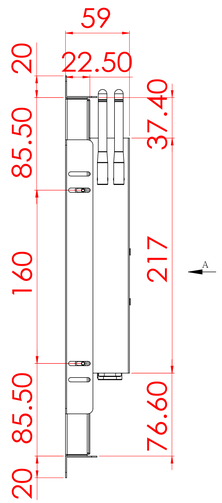

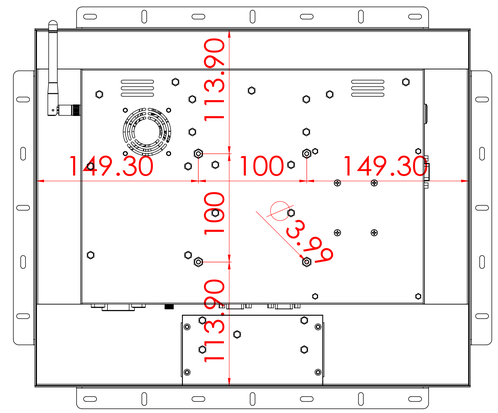

視圖 A

除非另有指定:
所有尺寸公差以毫米為單位
表面加工:
工差:
角度:
角銳:

更新紀錄				姓名	簽名	日期
日期	描述人員修正位置	版本號	繪製者	丁文凱	KEN	
			檢查者			
			核准者			
			品管			

材料:

數量:

未管制加工和圓

倒圓角

模組:

工程圖編號 NTWP190V502E

A0

比例1:2

圖面 1 OF 1