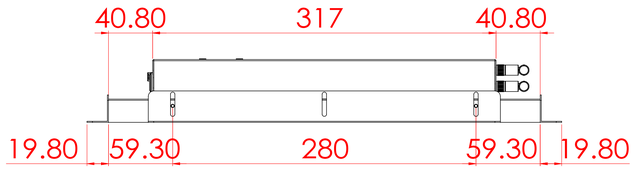

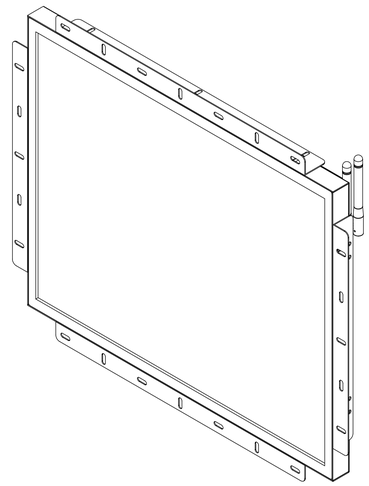

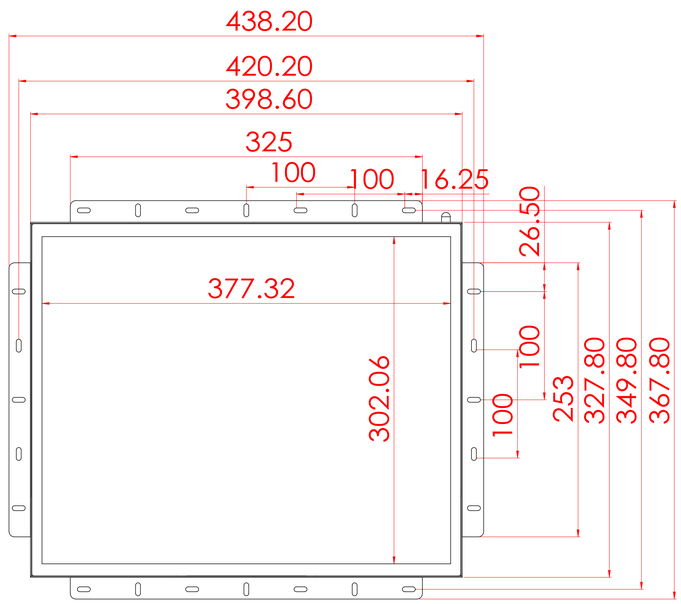

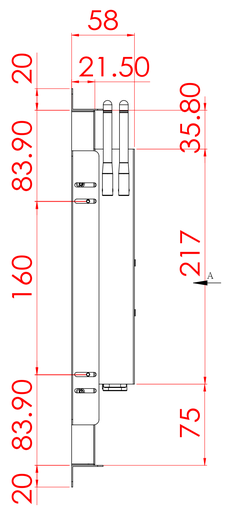

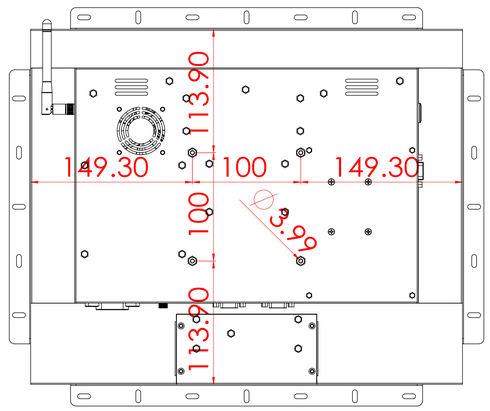

視圖 A

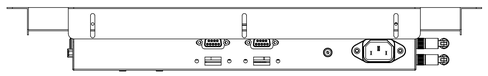

除非另有指定: 公差尺寸取自最大為單位 表面粗糙: Ra 線性 角度							去除毛刺 除銳角	不要輸出工程圖	修訂版
更新紀錄			姓名	簽名	日期			模組:	
日期	根據人員修訂位置	版本號	繪製者	T.Y.Chen	6.24.				
			檢查者						
			核准者						
			品管						
			材料:					工程圖編號 NTWP190V502E	A0
			重量:					比例:1:2	張次 1 OF 1