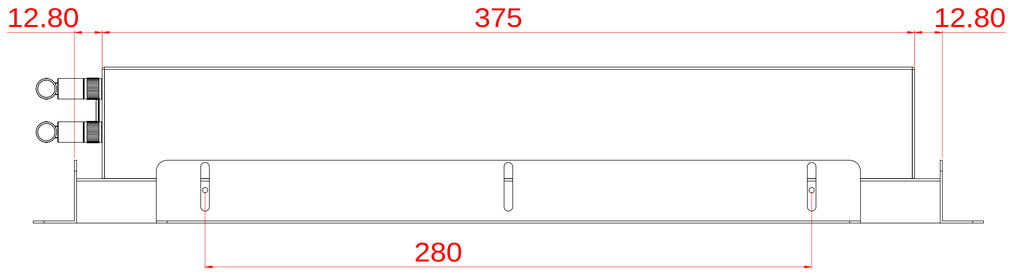

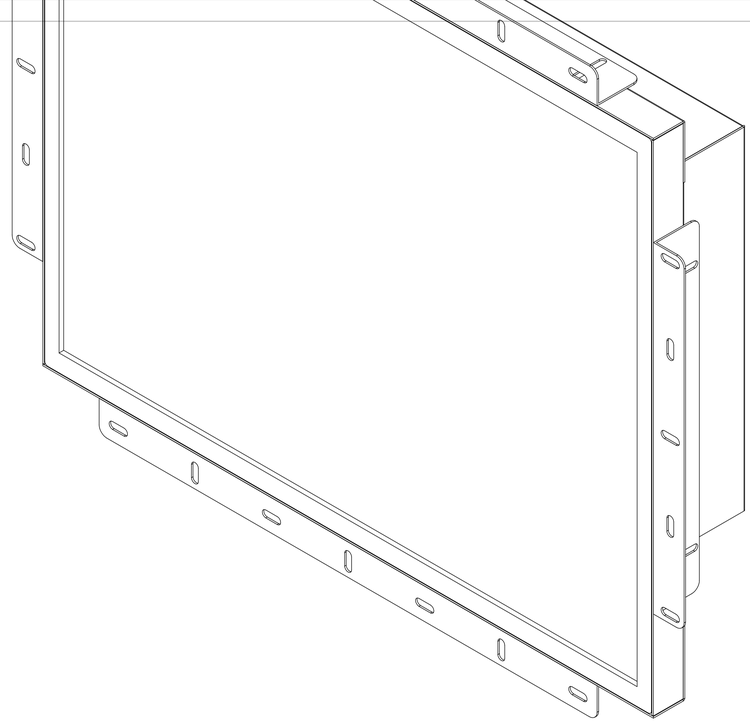

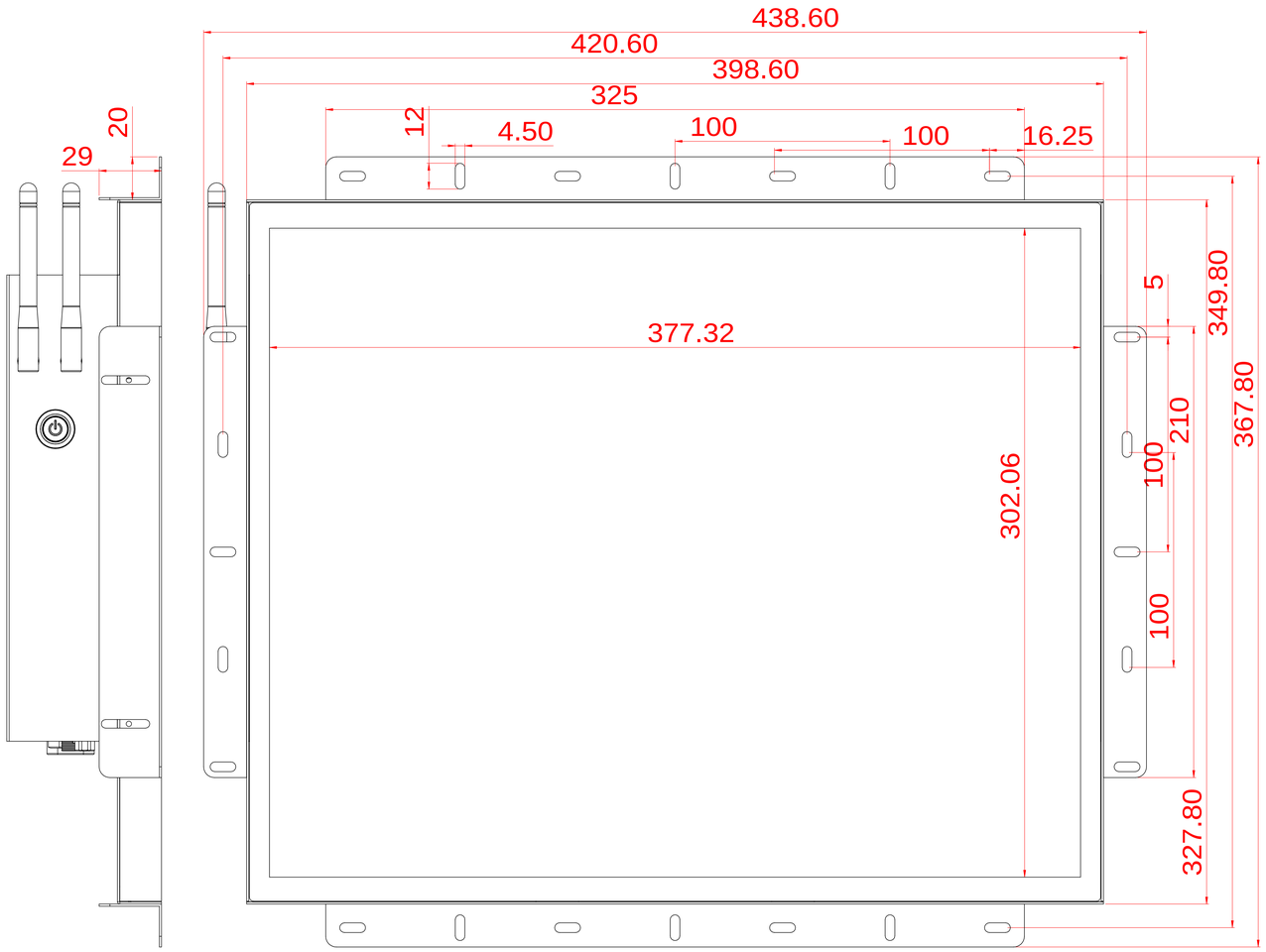

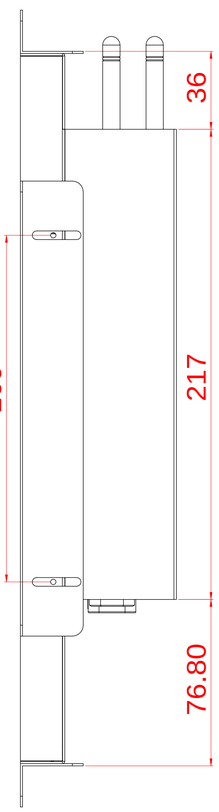

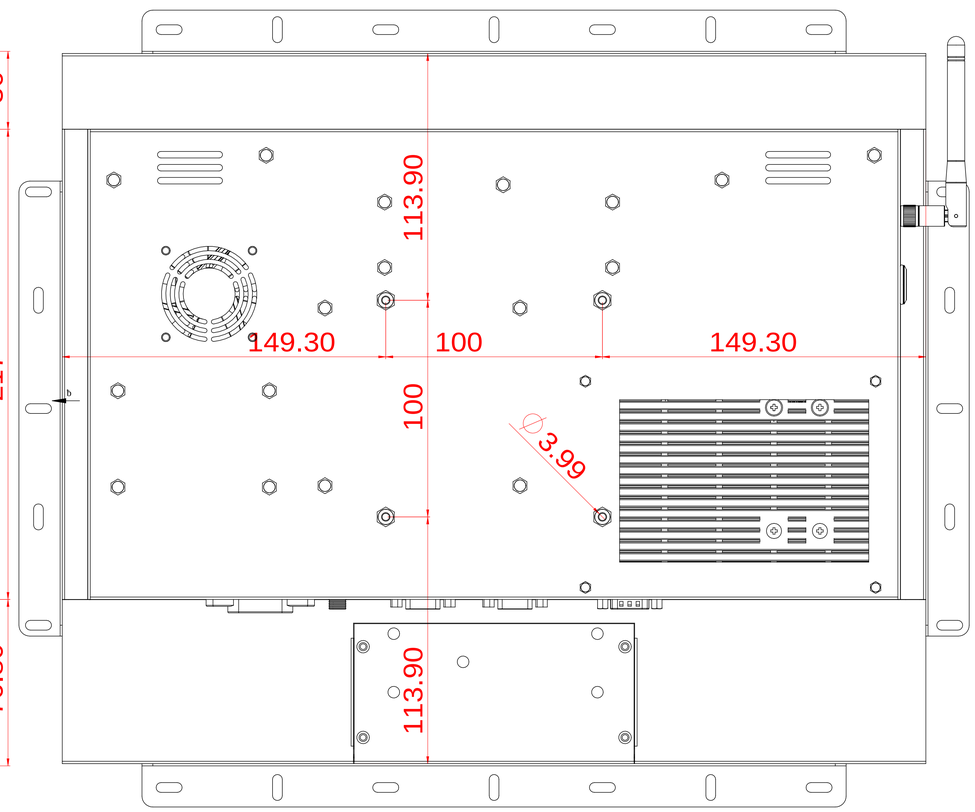

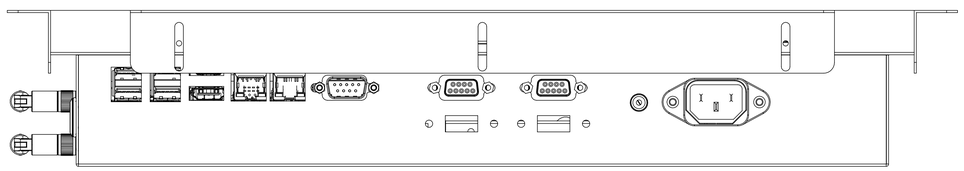

NTWP190V500

A0