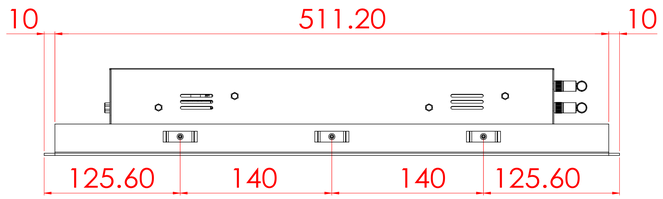

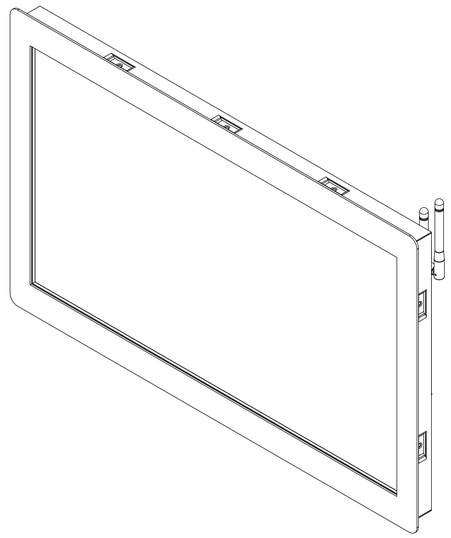

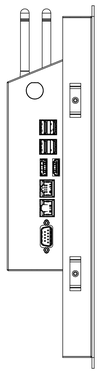

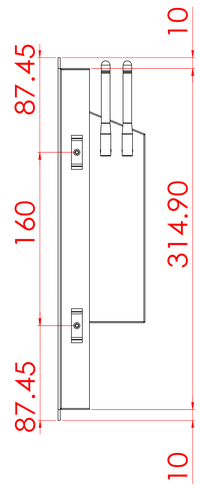

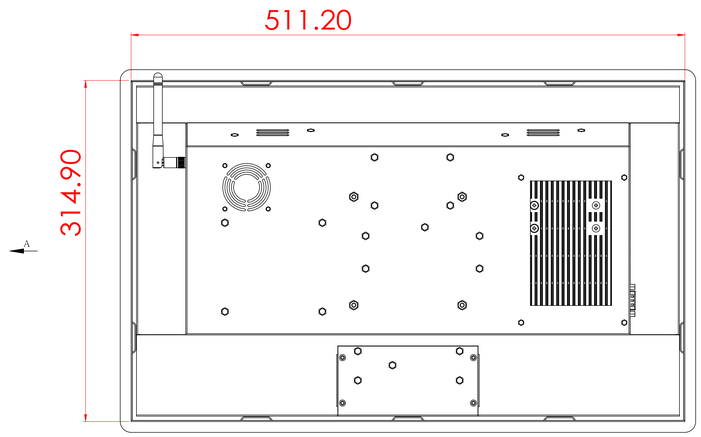

视图 A

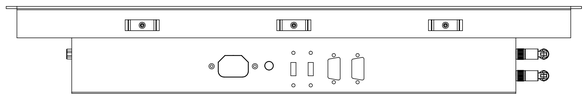

除非另有指定: 尺寸以千毫米表示为单位 表面粗糙: 公差: 材料: 角度:								合同名称 图纸名		千禧物流工程部	修订版
更新记录				姓名		签名		日期	模板:		
日期	根据人员修正位置	版本更	编制者	丁文凯		6/24					
			制图者								
			校核者								
			品管								
			材料:						工程图编号	NTXX215V5	A0
			重量:						比例:1:2	第张 1 OF 1	