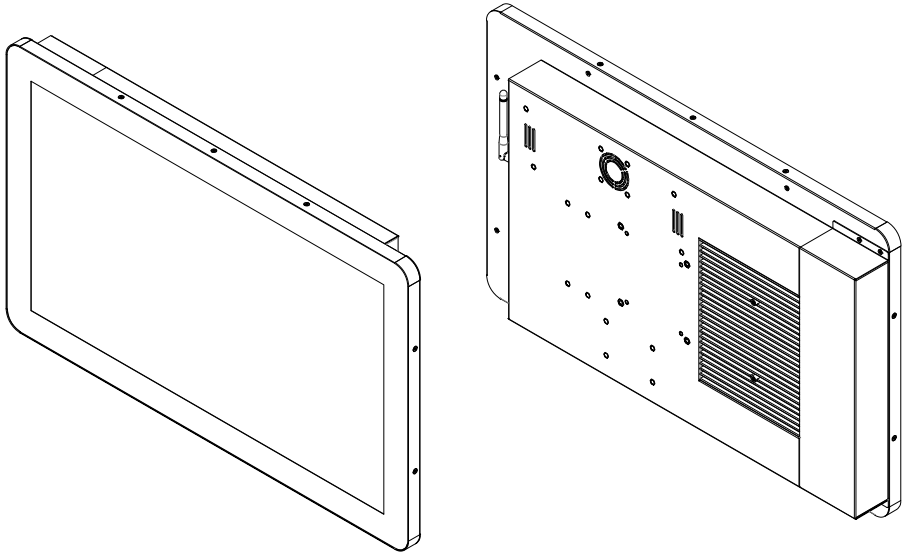

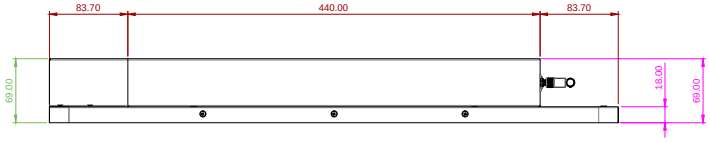

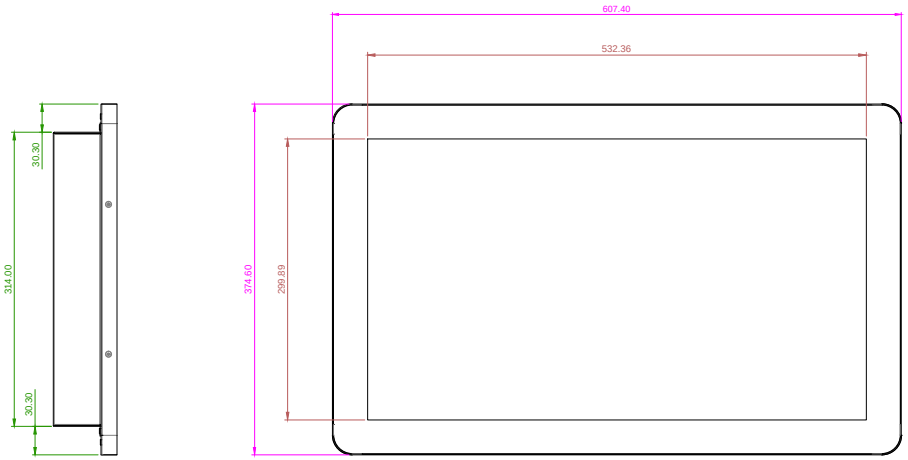

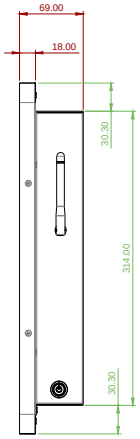

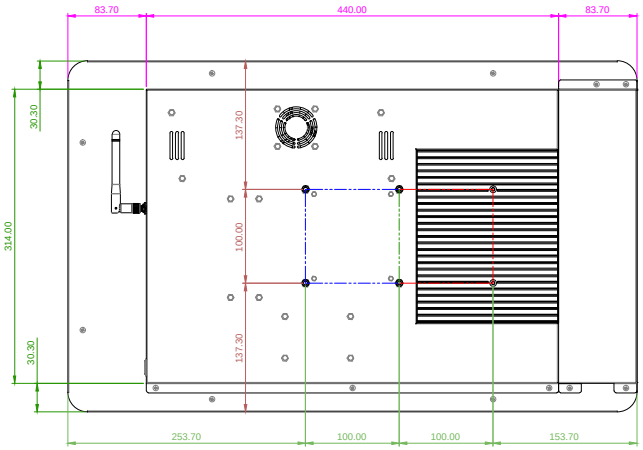

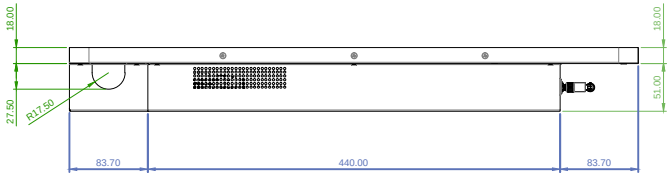

							NTWP240 V500 電線蓋
							NTWP240 V500 for AIO
							A0