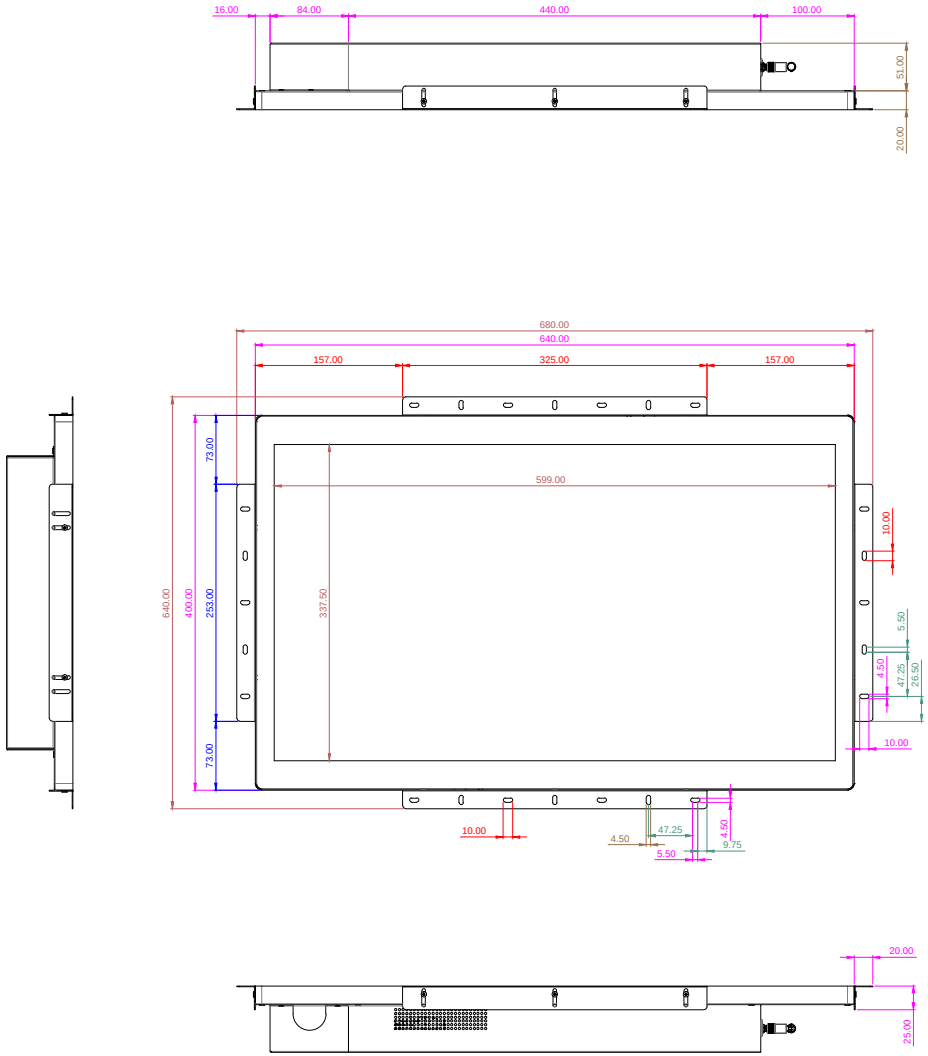


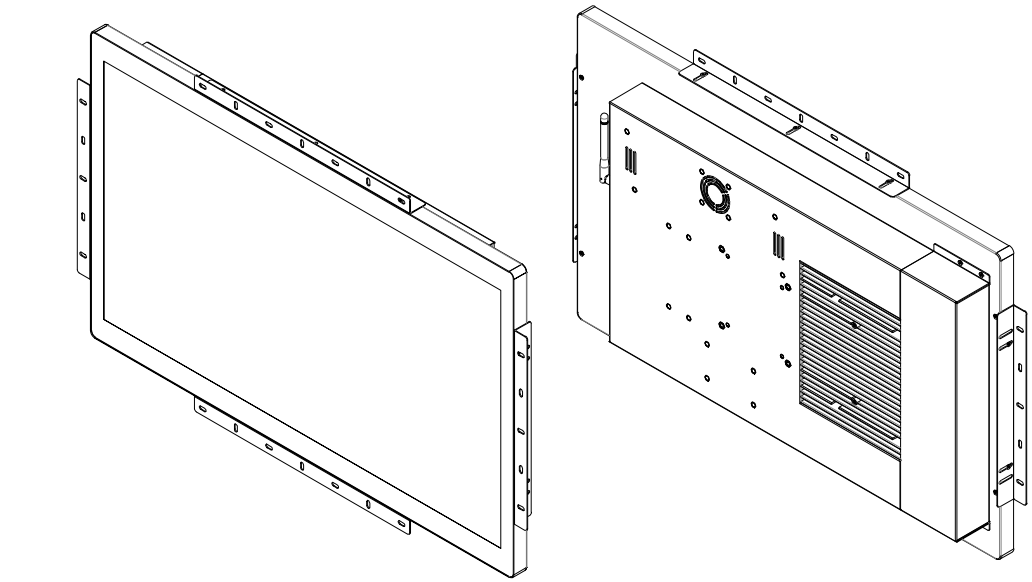

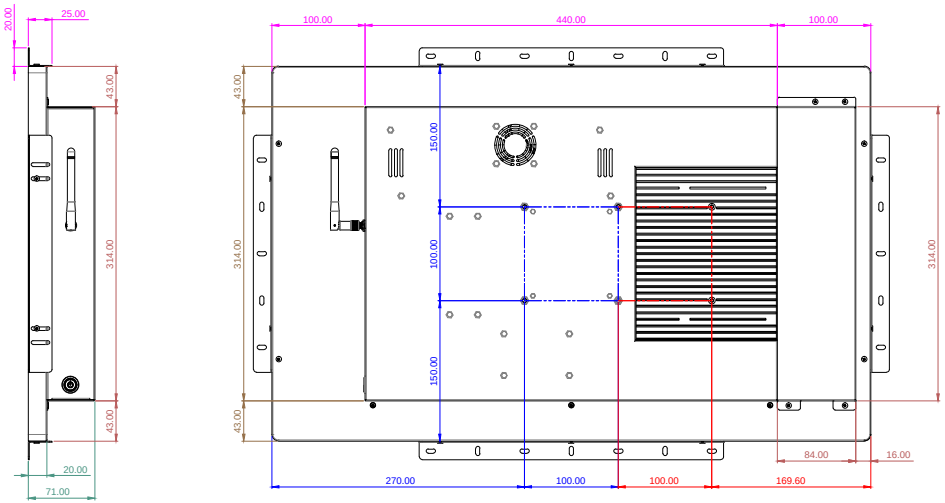


| | | | | | | |
|---|---|---|---|---|---|---|
| 審核 | 王小姐 | 王小姐 | 王小姐 | | | |
| 製圖 | Ivo Li | David | 2021-10-25 | | | |
| 檢核 | | | | | | |
| 校對 | | | | | | |
| 製造 | | | | | | |
| 品管 | | | | | | |
| 工程 | | | | | | |

專案: NTWP270 V500 組立圖
_ 外部支架&電線蓋

品名: NTWP270 V500 組立圖

A0

比例: 1:2

重量: 1 of 1