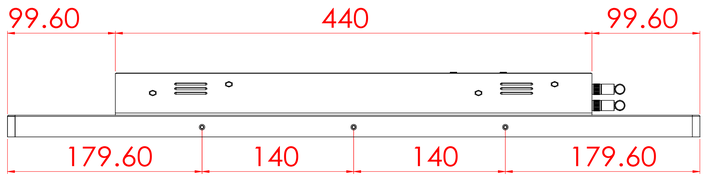

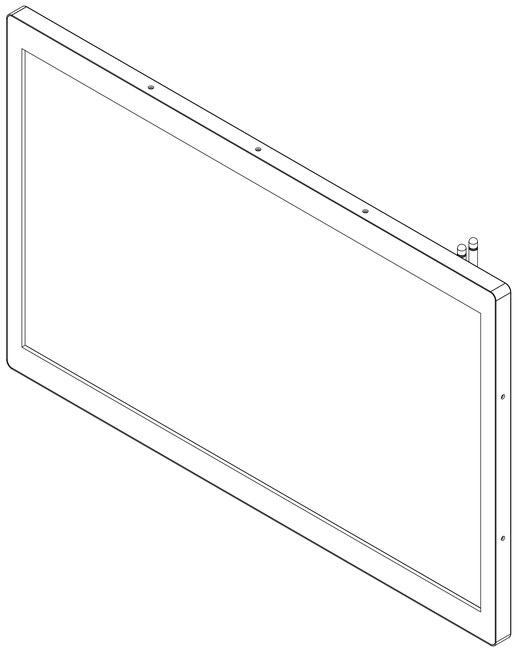

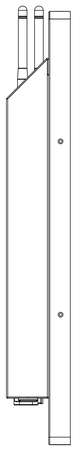

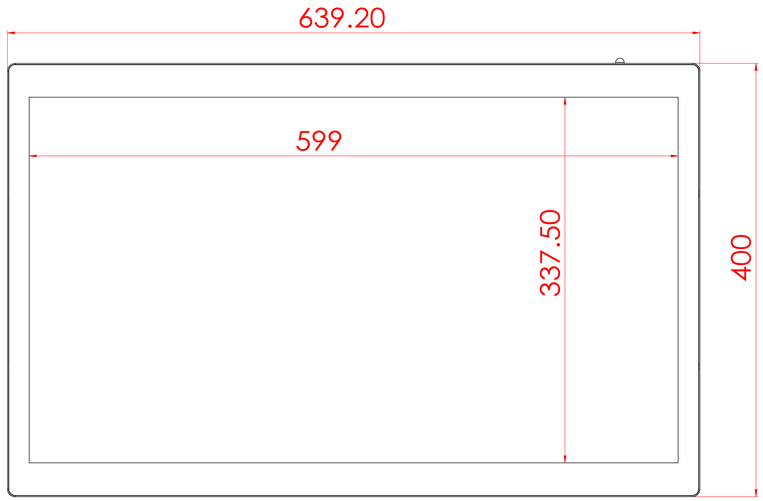

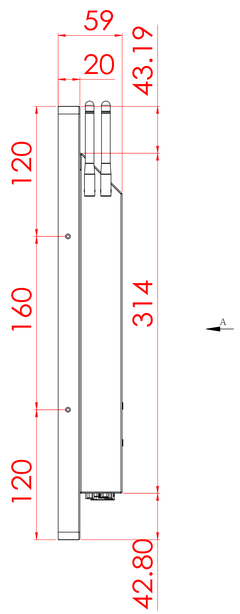

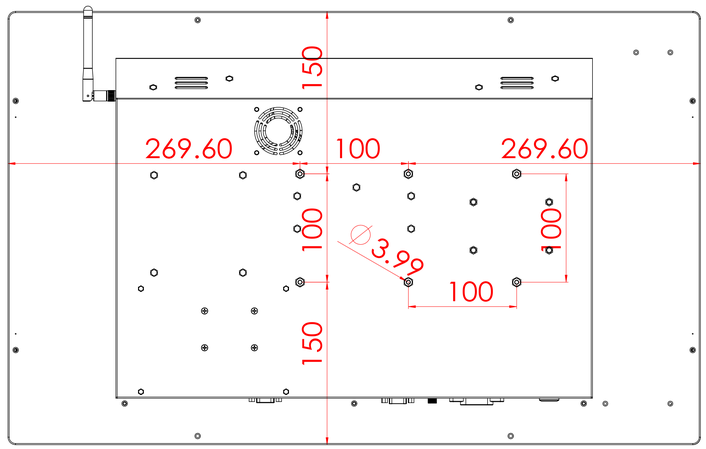

視圖 A

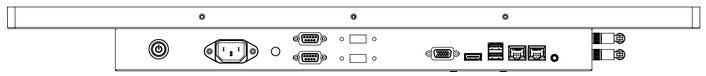

除非另有指定:
所有尺寸公差以毫米為單位
表面加工:
公差:
線性:
角度:

施工處理:

去除毛邊
銳利角

千智能股工程團

修訂版

更新紀錄			
日期	描述人員修訂位置	版本號	審閱者
			檢查者
			核准者
			品管

	姓名	簽名	日期
繪圖者	丁立勳	立勳	2022年11月21日 下午 05:29:19
檢查者			
核准者			
品管			

材料:

重量:

機組:

工程圖編號: 組合件4

A0

比例:1:2

總頁 1 OF 1