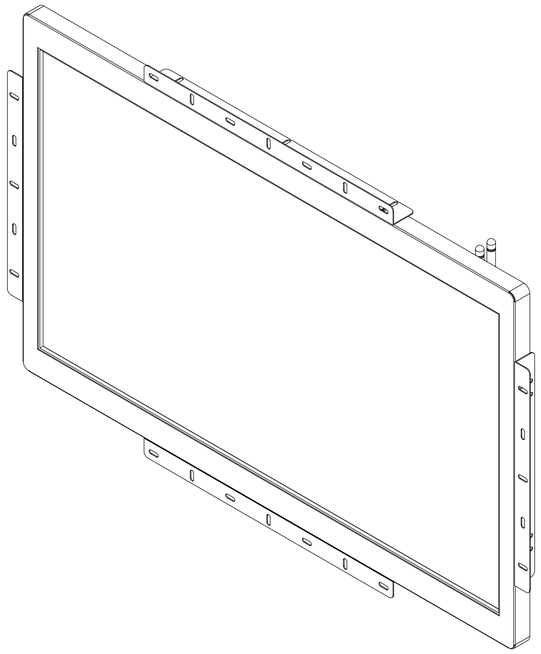

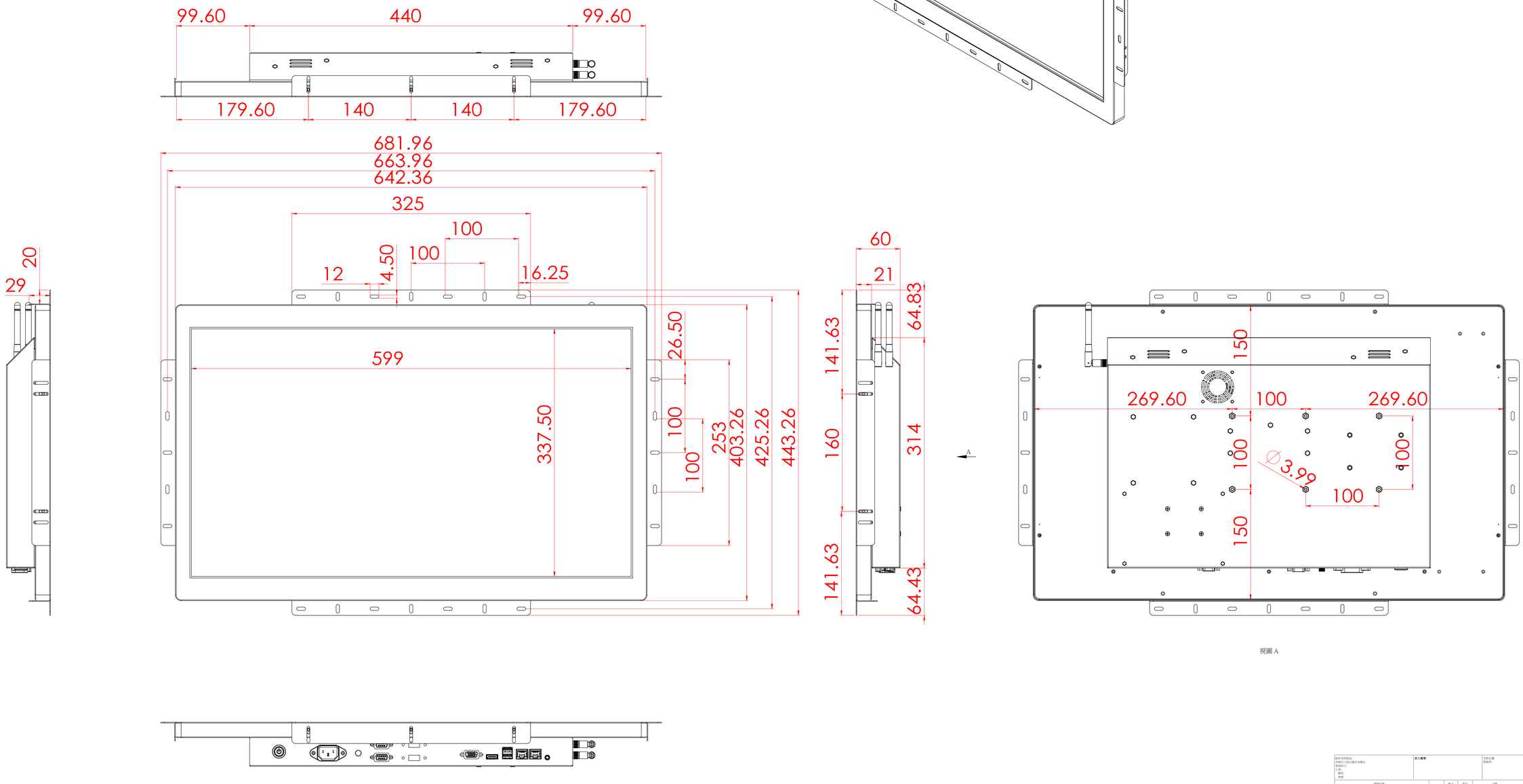

除非另有指定: 所有尺寸公差以毫米為單位 表面: 公差: 機加: 角度:			除注處理			去除毛刺 銳角角		不要輸出工程圖	鋁印刷
更新紀錄			姓名	簽名	日期			模組:	
日期	問題人員修正位置	版本號	繪製者	丁文凱	6月5	2022年11月21日 下午 05:20:19			
			檢查者						
			核准者						
			品管					工程圖編號:	組合件4
			材料:						A0
			重量:					比例:1:2	張數: 1 OF 1