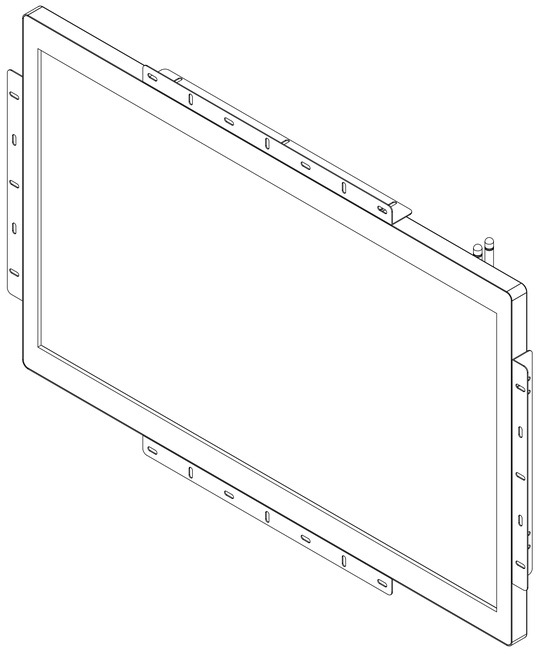

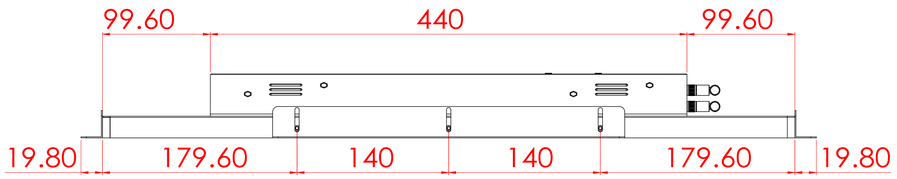

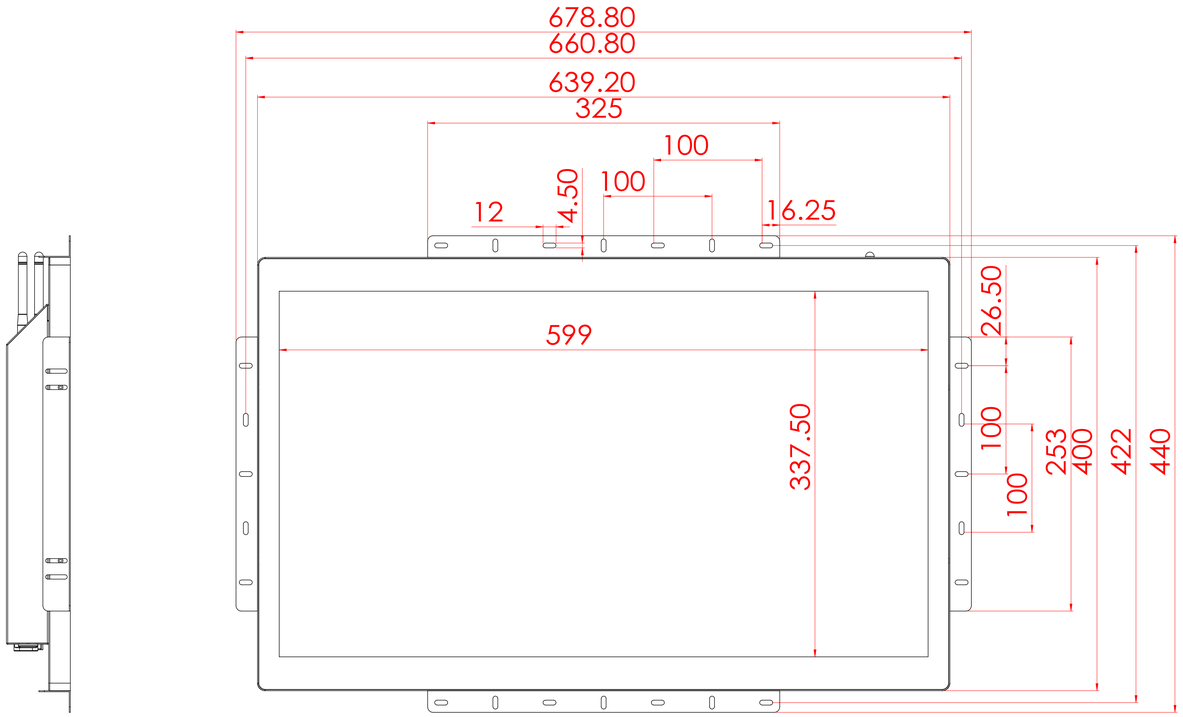

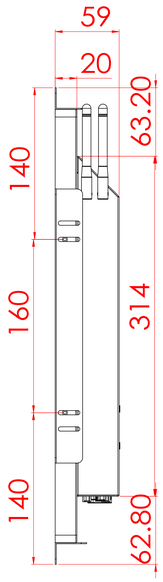

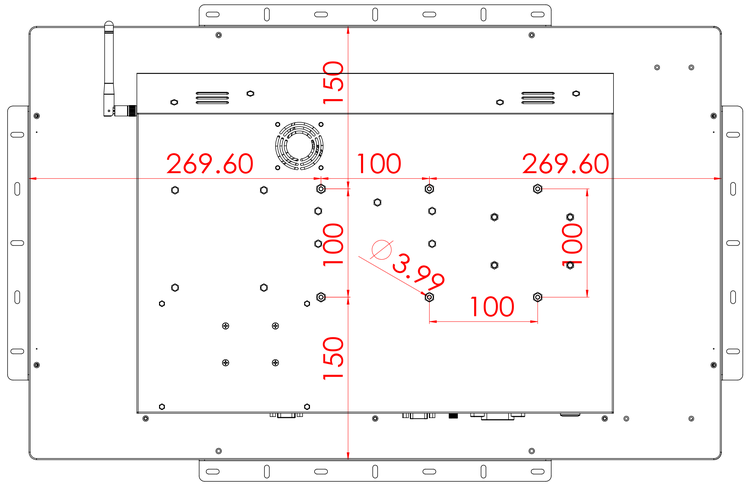

視圖 A

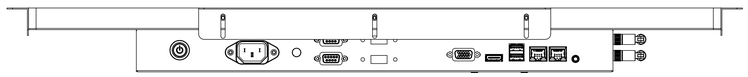

除非另有指定:
所有尺寸公差以毫米為單位
表面粗糙:
公差:
線性:
角度:

施工處理

表面処理:
表面色:

更新紀錄							
日期	描述/具體注記事	版本號		姓名	簽名	日期	
			繪製者	丁文凱	625	2022年11月21日 下午 05:29:19	
			檢查者				
			核准者				
			品管				

材料:

重量:

工程編號

組合件4

A0

比例1:2

第頁 1 OF 1

下單編號/工程圖

銷售說

機組: