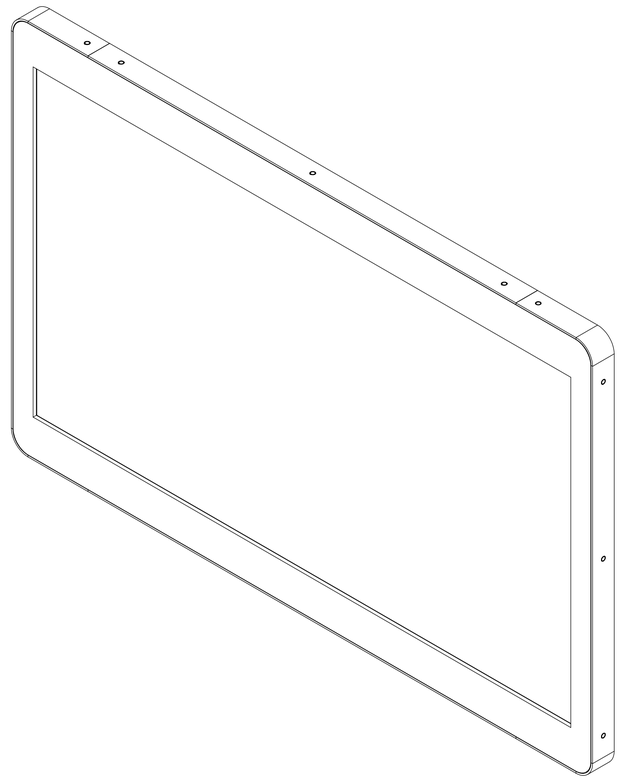

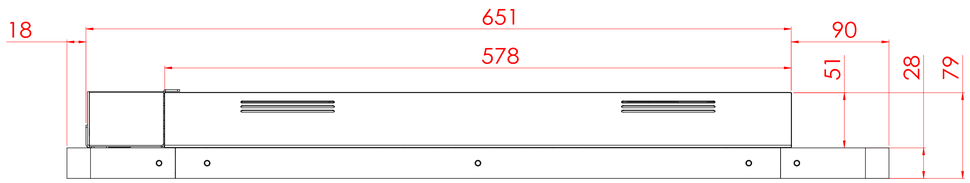

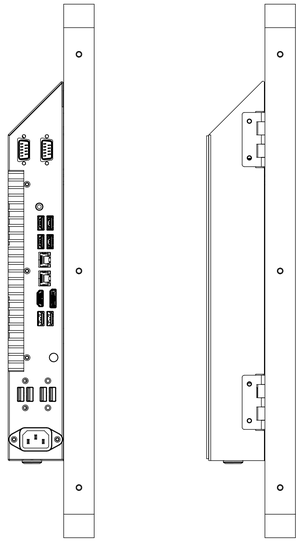

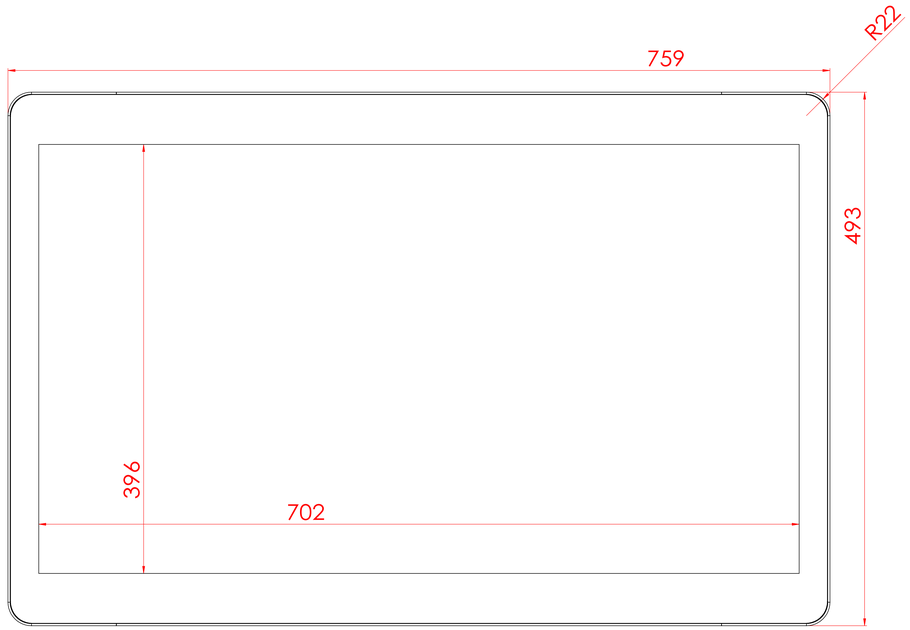

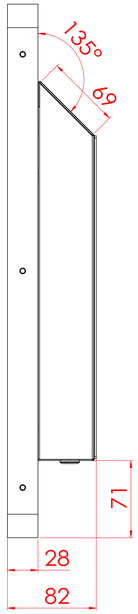

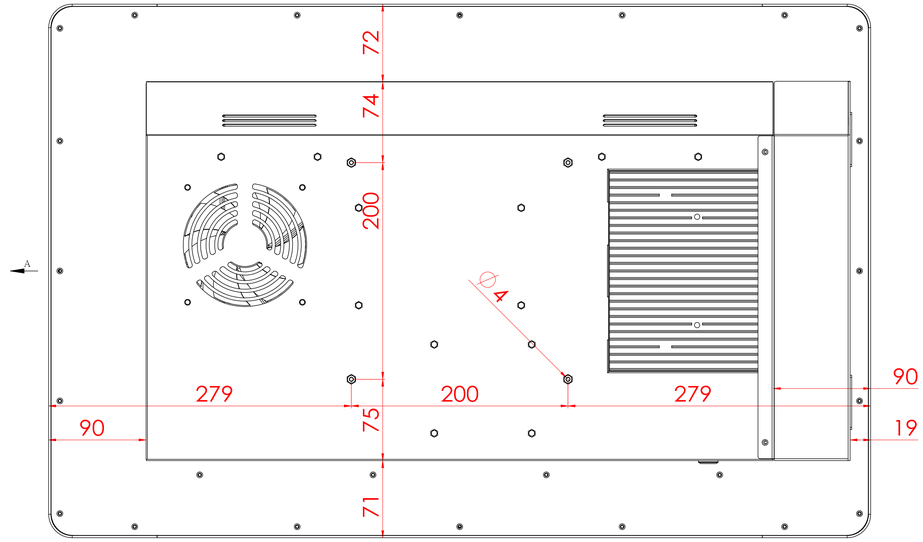

視圖 A

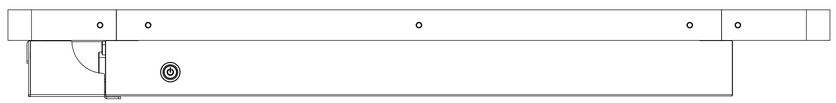

除非另有指定: 表面尺寸偏公差±0.5毫米 角度加工: 公差: 線性: 角度:	加工處理:					去除毛邊 銳角	不要鑄造工程圖	修訂加
	姓名	簽名	日期				模組:	
繪製者:								
檢查者:								
核准者:								
製程								
品質				材料:				
				重量:		比例1:2	張次 1 OF 1	

規格書用NTWP320 V500