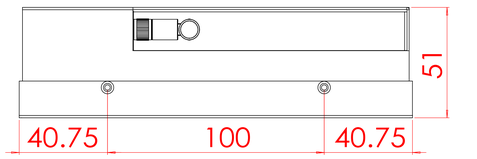

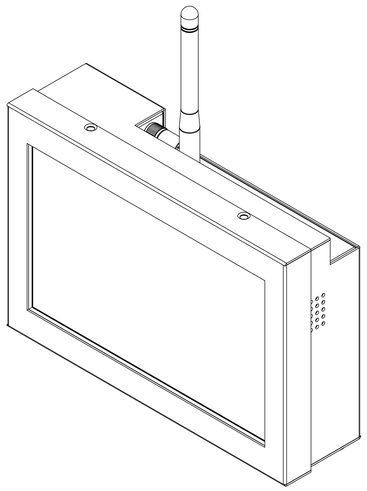

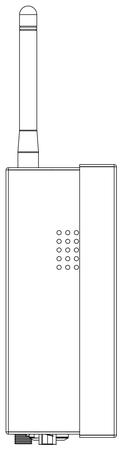

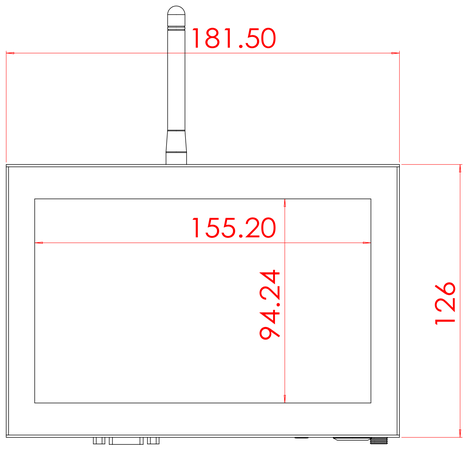

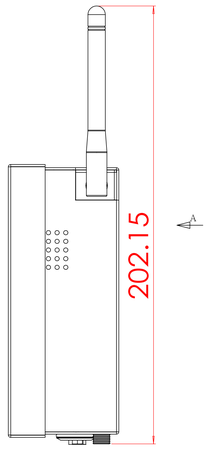

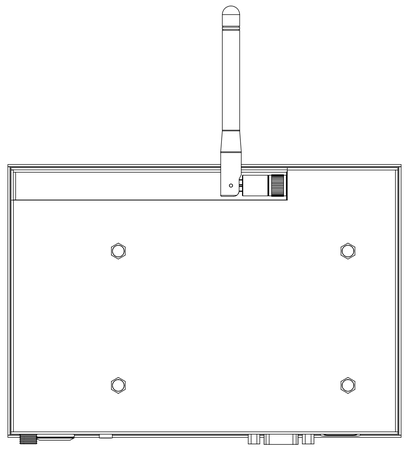

視圖 A

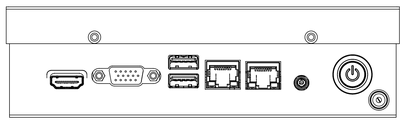

除非另有指定:
所有尺寸公差應為海特
表面加工:
正常:
硬化:
內徑:

加工處理:

去除毛刺
倒圆角

不要倒圆工程圖

修訂版

更新记录						
日期	图纸人员修正位置	版本更	制图者	丁文凯	6月6	2023年12月8日 上午 08:51:06
			制图者			
			校准者			
			品管			

材料:

重量:

模型

工程图标题 NTWP070 V500E

A0

比例:1:1

图纸 1 OF 1