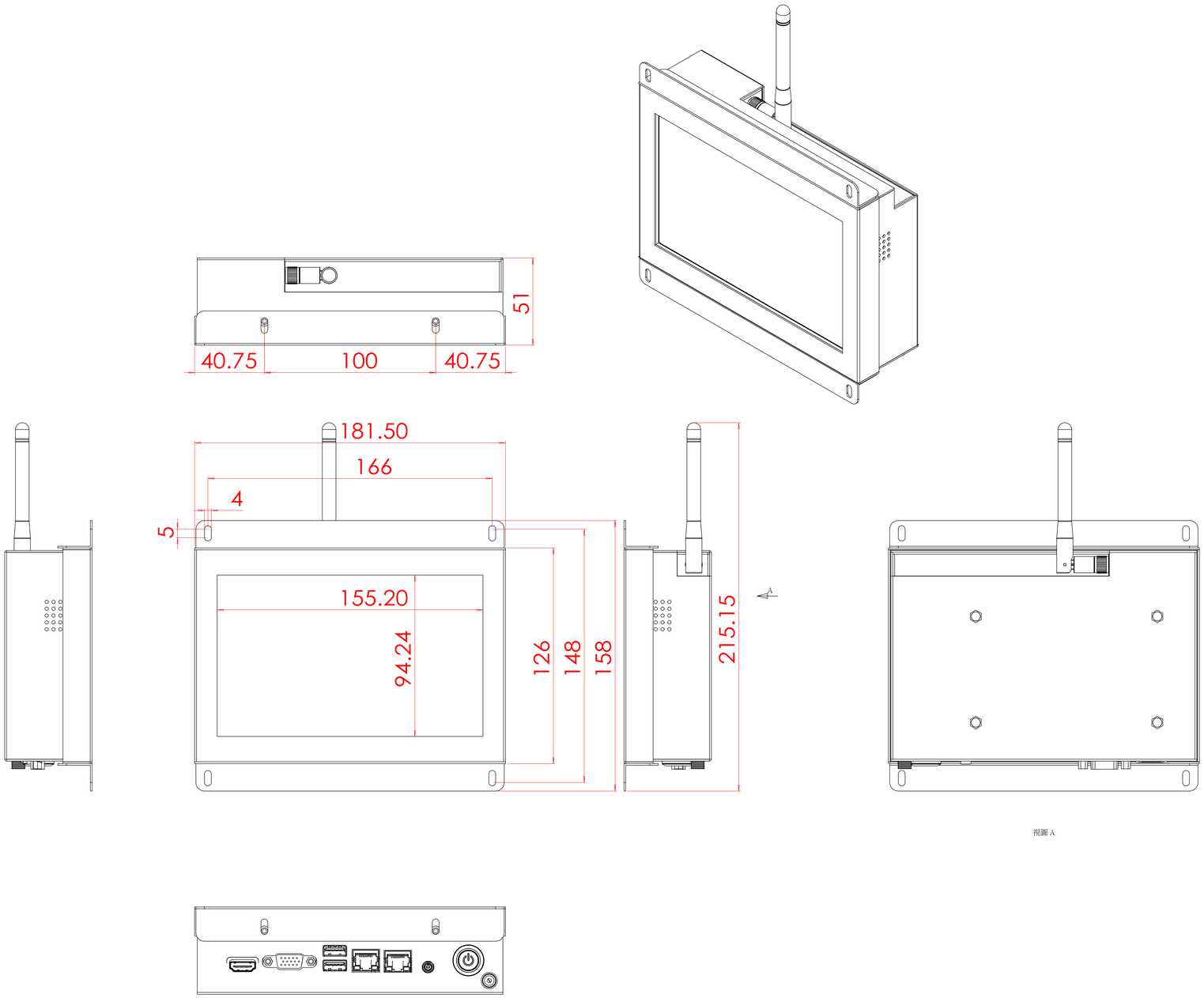

除非另有指定:
所有尺寸公差以毫米為單位
表面:
光澤:
硬度:
角度:

審核記錄				姓名	簽名	日期
日期	間諜人員修正位置	版本號	繪製者	丁文凱	KEN	2021年10月8日 上午 09:51:06
			檢查員			
			批准者			
			品管			

材料:

重量:

審核:

公差等級: 細級

模組:

工程編號: NTWP070 V500E

A0

比例:1

第頁 1 OF 1