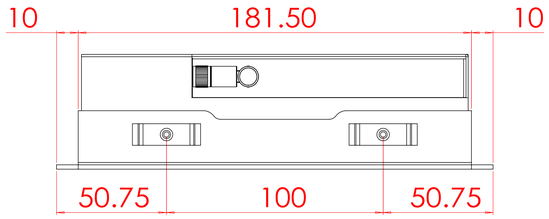

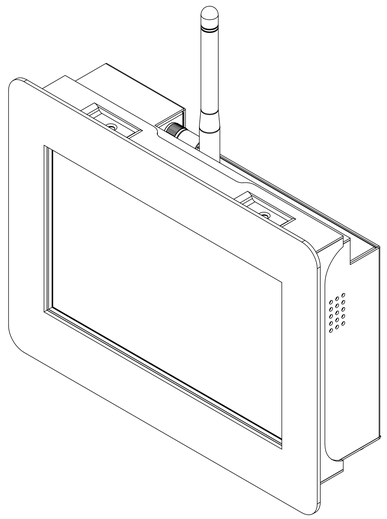

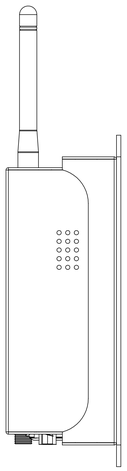

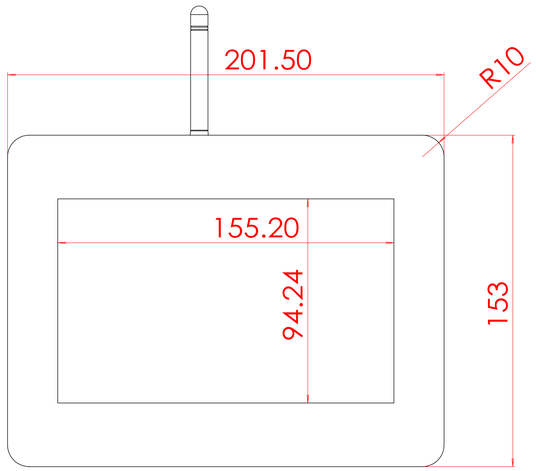

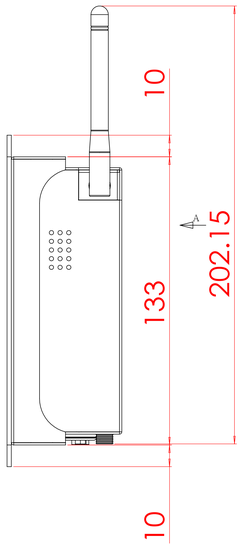

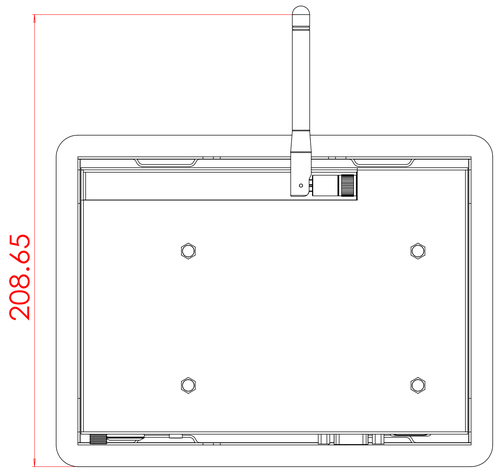

視圖 A

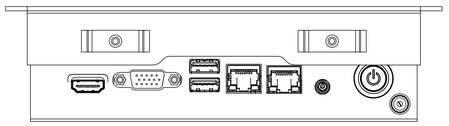

除非另有指定:
所有尺寸單位毫米為單位
公差:
角度:
線性:
內徑:

除工處理

去除毛邊
倒圓角

不要鍍鋅之表面

鋁印刷

更新紀錄		
日期	間諜人員修正位置	版本號

	姓名	簽名	日期
繪製者	丁文凱	KEN	2021年10月8日 上午 09:51:06
檢查者			
核准者			
品管			

材料:

重量:

機組:

工程圖編號: NTWP070 V500E

A0

比例:1:1

第頁 1 OF 1