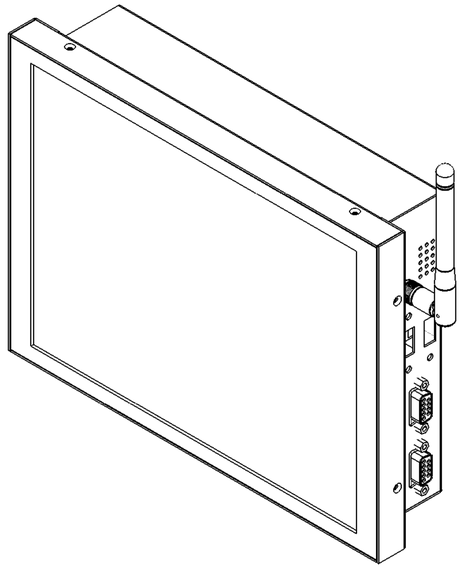

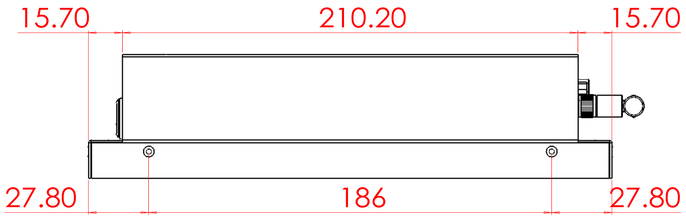

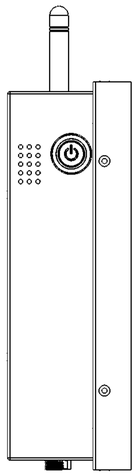

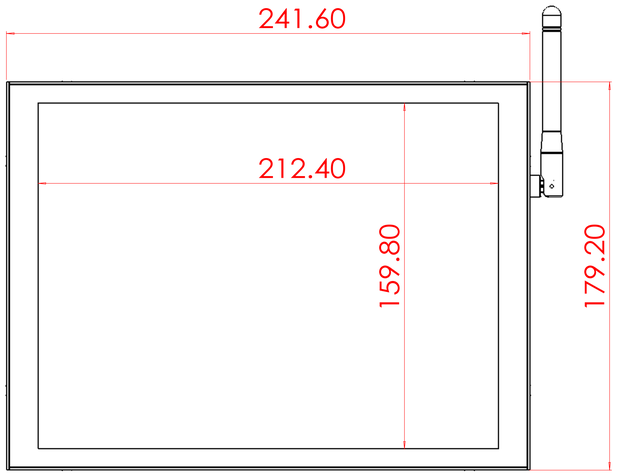

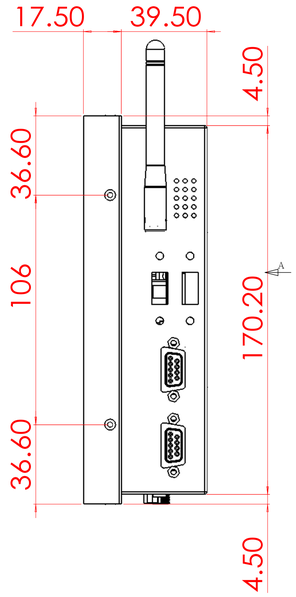

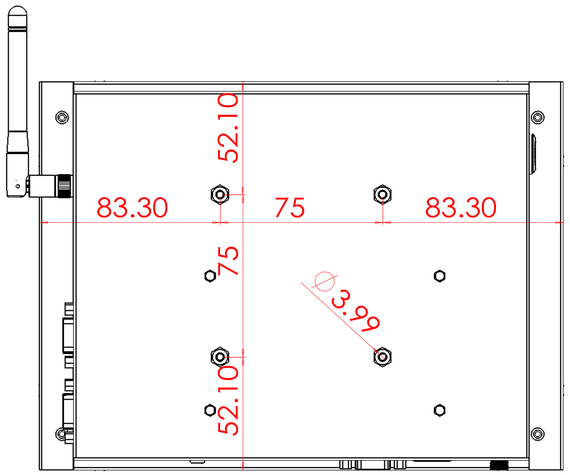

視圖 A

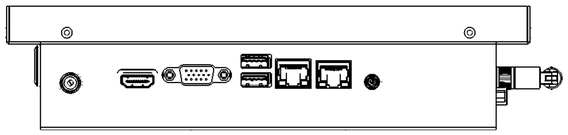

除非另有指定:
所有尺寸公差以毫米為單位
表面粗糙度:
公差:
線性:
角度:

加工處理:

去除毛刺
倒圓角

不要倒圈工程圖

修訂版

更新紀錄					
日期	圖號/人員修訂位置	版本號		姓名	簽名	日期
			繪製者	丁文凱	XJN	2021年10月12日 上午 10:10:32
			檢查者			
			品管			

材料:

表面處理:

重量:

比例:1:1

模組:

20211012--品名更正--NTWP104V5

版面: 1 OF 1