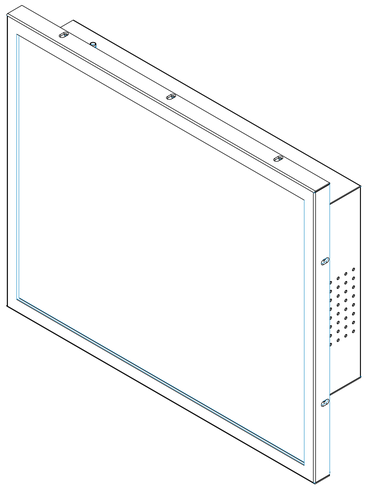

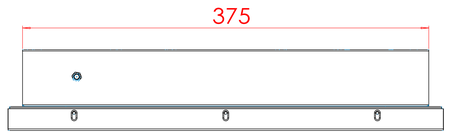

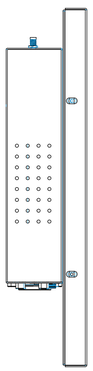

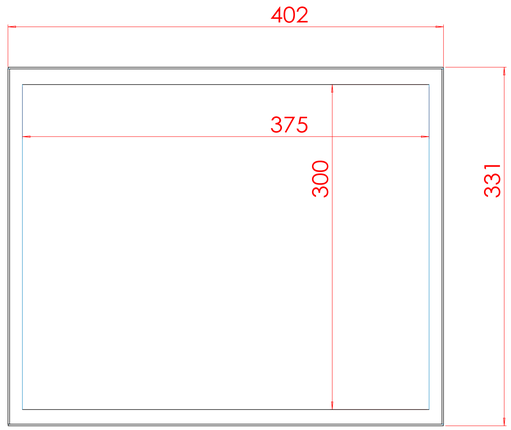

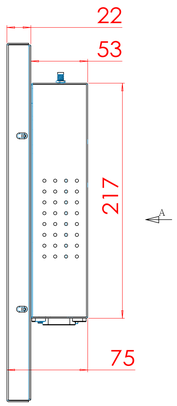

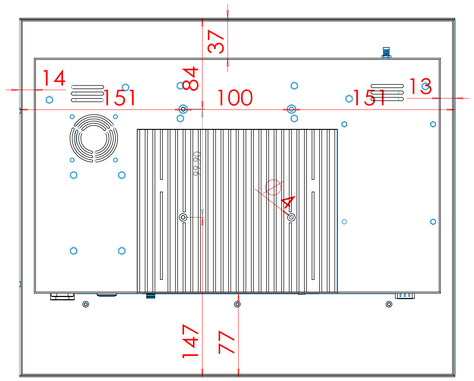

視圖 A

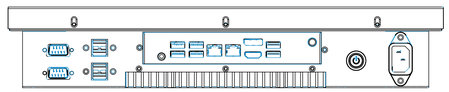

除非另有指定:
所有尺寸單位以毫米為單位
表面加工:
公差:
線性:
角度:

加工處理:

去除毛刺
倒角

不要輸出工程圖

修訂版

	姓名	簽名	日期
繪製者:			
檢查者:			
批准者:			
數量:			
品質:			

材料:

重量:

模組:

工程圖編號 NTWP190 V500

A0

比例1:2

第頁 1 OF 1