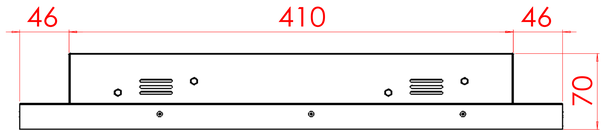

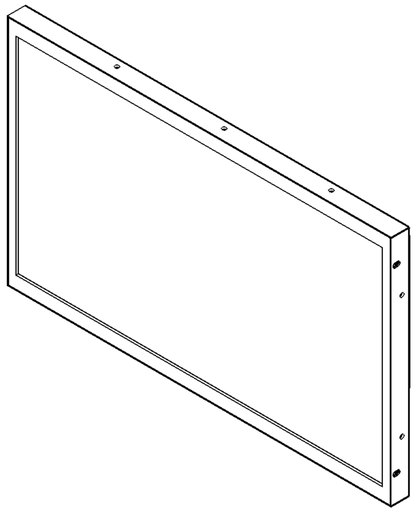

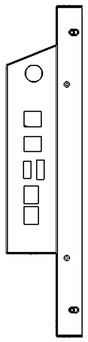

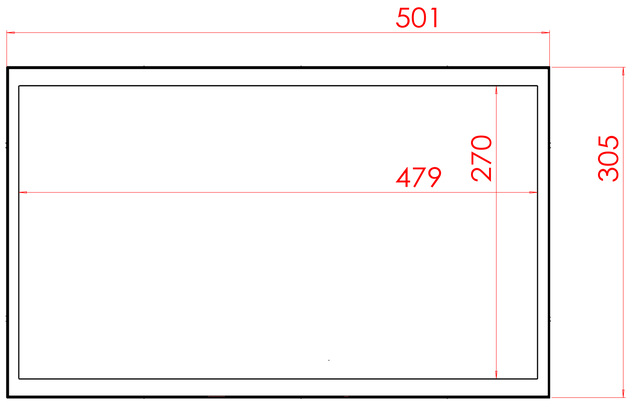

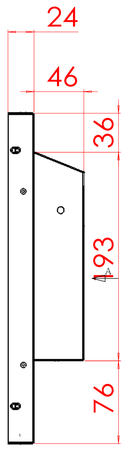

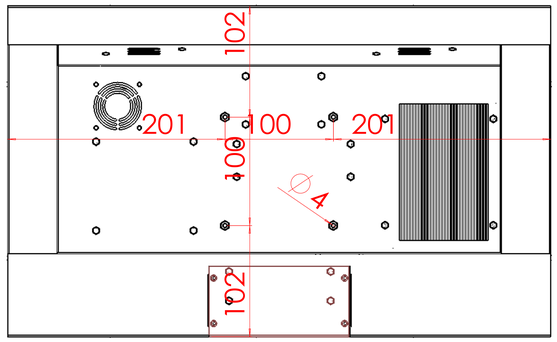

視圖 A

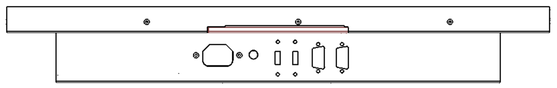

除非另有指定:
所有尺寸單位以毫米為單位
表面加工:
公差:
線性:
角度:

施工處理:

去除毛刺
除銹內

更新紀錄				格式	單位	日期
日期	描述人員修改位置	版本號	繪製者	T工具	MM	2021年2月18日 下午 06:12:36
			檢查者			
			核准者			
			品管			

材料:

重量:

下零組件工程圖 | 修訂版

模組:

工程圖編號: NTXX215V5 | A0

比例1:2 | 總頁 1 OF 1