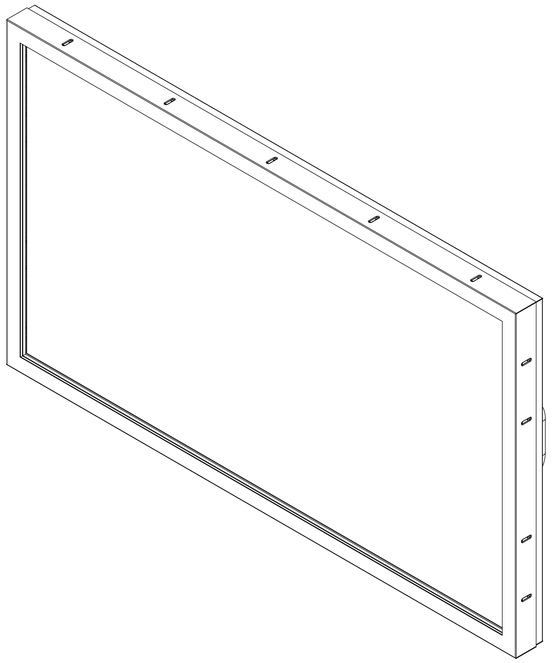

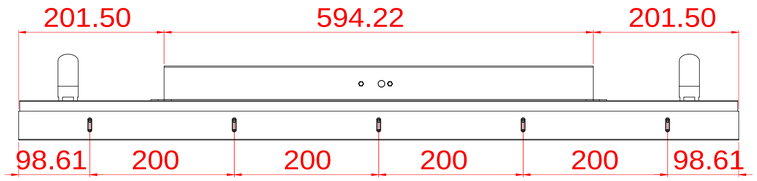

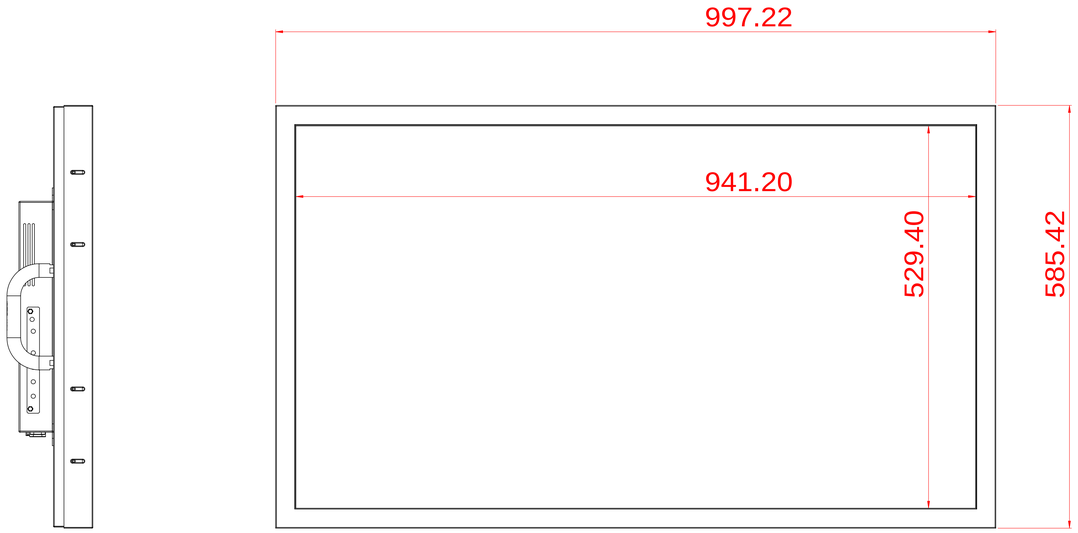

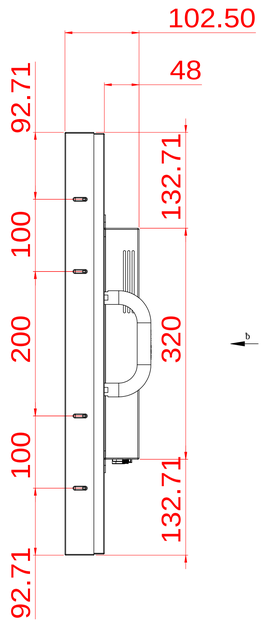

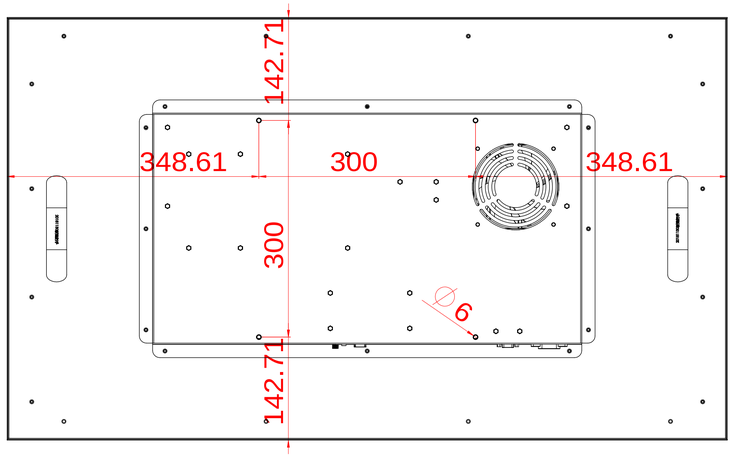

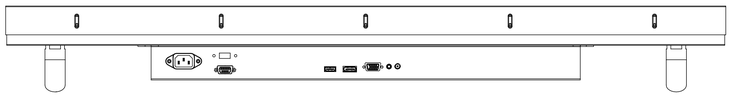

20220527--NTSI430V500